D Wolf Mini und Micro – Taschenlampen Gebrauchs- und Wartungshinweise – bitte aufbewahren.

EU-Konformitätserklärung CE 0598

Die Wolf Mini und Micro – Taschenlampen erfüllen alle relevanten Anforderungen der richtlinien Atex-Produktrichtlinie 2014/34/EU über potenziell explosive Gase, Dämpfe und Dünste (ATEX-Ausrüstung) belegt durch die ausgestellte EUBaumusterprüfbescheinigung, welche die Konformität mit allen harmonisierten Normen und relevanten Gesundheits- und Sicherheitsanforderungen dokumentiert.

Die Produktgruppe besteht aus vier eigenständigen mit einer Primärzelle angetriebenen Taschenlampen aus hochschlagzähem Plastik.

Die **Micro M-10, Mini M-40 und die Mini M-60** haben LEDLichtquellen und sind zugelassen gemäß Gruppe I, **M1** als Geräte für den Einsatz im Bergbau und gemäß Gruppe II als Geräte der **Kategorie 1 Zonen 0, 1 & 2** für den Einsatz in potentiell explosionsgefährdeten Gasen, Dämpfen und Nebeln, wo die Temperaturklasse es erlaubt und Gruppe II als Geräte der **Kategorie 2** für **Zonen 21 & 22** potentiell explosionsgefährdete Stäube, dort wo die Höchsttemperatur der Taschenlampenoberfläche und die Staubgruppe IIIB erlaubt ist.

Die **Mini M-70** hat eine LEDLichtquellen und ist zugelassen gemäß Gruppe I, **M1** als Geräte für den Einsatz im Bergbau und gemäß Gruppe II als Gerät der **Kategorie 1**, **Zonen 0, 1 & 2** für den Einsatz in potentiell explosionsgefährdeten Gasen, Dämpfen, Nebeln und Stäuben, dort wo die Temperaturklasse T4 es erlaubt, und **Zonen 20, 21 & 22** potentiell explosionsgefährdete Stäube, dort wo die Höchsttemperatur der Taschenlampenoberfläche 160°C und die Staubgruppe IIIC erlaubt ist.

Zulassungscode:

M-10	Ex	**I M1/II 1G**	**Ex ia I Ma/IIC T5 Ga** (-40°C ≤Ta≤ +50°C)
		II 2D	**Ex ib IIIB T95°C Db IP67**
M-40	Ex	**I M1/II 1G**	**Ex ia I Ma/IIC T4 Ga** (-40°C ≤Ta≤ +50°C)
		II 2D	**Ex ib IIIB T125°C Db IP67**
M-60	Ex	**I M1/II 1G**	**Ex ia I Ma/IIC T4 Ga** (-40°C ≤Ta≤ +50°C)
		II 2D	**Ex ib IIIB T130°C Db IP67**
M-70	Ex	**I M1/II 1G**	**Ex ia I Ma/IIC T4 Ga** (-20°C ≤Ta≤ +40°C)
		II 1D	**Ex ia IIIC T_{200} 160°C Da IP67**

EU-Baumusterprüfbescheinigung: **Baseefa06ATEX0084**

Für die Batterieoptionen siehe angefügte Tabelle.

Nicht die Taschenlampe in explosionsgefährdeten Bereichen öffnen.

Nicht alte und neue Batterien gemischt verwenden. Verbrauchte Batterien sind zu entfernen, um Auslaufen zuvermeiden.

Keine wiederaufladbaren Batterien verwenden.

Schadhafte Geräte müssen vor dem weiteren Gebrauchrepariert werden.

Vorsicht –Polykarbonat-Glasscheibe; Atmosphäre in explosionsgefährdeten Bereichen überprüfen.

Benannte Prüfstelle: SGS FIMKO OY., P.O. Box 30 (Särkiniementie 3) 00211 HELSINKI, Finland **Nr. 0598**

Geltende harmonisierte Normen:

EN IEC 60079-0:2018, EN60079-11:2012,

Die alleinige Verantwortung für die Ausstellung dieser Konformitätserklärung trägt Wolf Safety Lamp Company

Alex Jackson – Geschäftsführer
Wolf Safety Lamp Company Ltd.

Schutzart: **IP67** bis EN60529:1992

Photobiologische Sicherheit nach EN 62471:2008

Mini M-60 & M-70: Risikogruppe 2

ACHTUNG: Gefährliche optische Strahlungen werden möglicherweise von diesem Produkt ausgegeben. Die Lampe nicht fixieren, wenn in Betrieb. Könnte schädlich für die Augen sein.

AR تشكيلة مصابيح Wolf Mini و Micro تعليمات التشغيل والصيانة - يرجى الاحتفاظ بها

إعلان مطابقة مواصفات الاتحاد الأوروبي CE 0598

تفي تشكيلة مصابيح (ولف ميني Wolf Mini) و (مايكرو Micro) بجميع الأحكام ذات الصلة من توجيهات الاتحاد الأوروبي EU/34/2014 المتعلقة بالأجواء القابلة للأنفجار (ATEX) بموجب شهادة الفحص النوعي الصادرة من الاتحاد الأوروبي، مما يدل على الامتثال لجميع المعايير المنسقة ذات الصلة ومتطلبات الصحة والسلامة الأساسية.

تتألف التشكيلة من أربعة مصابيح/مشاعل متوهجة ذاتية الطاقة تعمل بخلايا أولية، مصبوبة في بلاستيك ذو قوة مقاومة صدمات عالية.

تتميز اجهزة **Micro M-10, Mini M-40** و **Mini M-60** بمصادر إضاءة LED وتم اعتمادها كمعدات من المجموعة الأولى **M1** لتطبيقات التعدين، والمجموعة الثانية، معدات الفئة 1 للاستخدام في **نطاقات 0 و 1 و 2** للغازات والأبخرة والرذاذ محتملة الانفجار التي تسمح بها درجات الحرارة المحددة، وكذلك المجموعة **II** من الفئة 2 للأجهزة المستعملة في **نطاقات 21 و 22** من الغبار المتفجر المحتمل، في النطاق المسموح لدرجة الحرارة القصوى لسطح المصباح ومجموعة الغبار IIIB.

يحتوي **Mini M-70** على مصدر ضوء LED وتم اعتماده كمعدات المجموعة الأولى **M1** ، لتطبيقات التعدين ومجموعة **II** ، معدات الفئة 1 للاستخدام في **المنطقة 0 و 1 و 2** من الغازات والأبخرة والرذاذ القابلة للانفجار حيث تسمح درجة الحرارة T4 و**المنطقة 20 و 21 و 22** غبار محتمل الانفجار ، حيث تسمح درجة حرارة سطح المصباح القصوى 160 درجة مئوية ومجموعة الغبار IIIC.

رموز الاعتماد:

M-10	Ex	I M1/II 1G	Ex ia I Ma/IIC T5 Ga (-40°C ≤Ta≤ +50°C)
		II 2D	Ex ib IIIB T95°C Db IP67
M-40	Ex	I M1/II 1G	Ex ia I Ma/IIC T4 Ga (-40°C ≤Ta≤ +50°C)
		II 2D	Ex ib IIIB T125°C Db IP67
M-60	Ex	I M1/II 1G	Ex ia I Ma/IIC T4 Ga (-40°C ≤Ta≤ +50°C)
		II 2D	Ex ib IIIB T130°C Db IP67
M-70	Ex	I M1/II 1G	Ex ia I Ma/IIC T4 Ga (-20°C ≤Ta≤ +40°C)
		II 1D	Ex ia IIIC T_{200} 160°C Da IP67

شهادة اختبار للمجموعة الأوروبية نوع **Baseefa06ATEX0084**

لمعرفة خيارات البطارية، انظر الجدول المرفق.

لا تفتح مصباح الرأس في المناطق المعرضة للانفجار Ex.

لا تخلط البطاريات، إرفع البطاريات المستعملة فورا لمنع التسرب.

لا تستخدم بطاريات قابلة لإعادة الشحن.

يجب إصلاح الأجهزة التالفة قبل الاستخدام الإضافي.

إحترس - العدسة من مادة البوليكربونات، تحقق من الأجواء في مناطق Ex القابلة للانفجار.

الهيئة المسجلة:

SGS FIMKO OY.,
P.O. Box 30 (Särkiniementie 3)
00211 HELSINKI, Finland.
No. 0598

المعايير المنسقة الطبقة: IEC EN 60079-0:2018, EN60079-11:2012.

تم إصدار هذا التصريح تحت المسؤولية الحصرية لشركة Wolf Safety Lamp Company.

أليكس جاكسون - المدير العام
Wolf Safety Lamp Company

مستوى حماية الدخول: **IP67** to EN60529:1992

السلامة الضوئية البابولوجية متوافقة مع: EN 62471:2008

Mini M-60 و Mini M-70 : فئة الخطورة 2

تنبيه: من الممكن ان ينبعث إشعاع ضوئي خطير من هذا المنتج. لاتحدق في مصباح التشغيل. قد تكون ضارة للعين.

GB Wolf Mini and Micro Torch Range Operation and Maintenance Instructions – please retain.

EU Declaration of Conformity CE 0598

The Wolf Mini and Micro Torch Range meets all relevant provisions of the 2014/34/EU Explosive Atmospheres (ATEX Equipment) Directive by virtue of the issued EU Type Examination Certificate, demonstrating compliance with all relevant Harmonised Standards and Essential Health and Safety Requirements.

The Range consists of four self-contained primary cell powered flashlights/torches, moulded in high impact strength plastic.

The **Micro M-10, Mini M-40 and Mini M-60** have LED light sources and are approved as Group I, **M1** equipment for mining applications, Group II, **Category 1** equipment for use in **Zone 0, 1 & 2** potentially explosive gases, vapours and mists where specified temperature class permits and Group II, **Category 2** equipment for use in **Zone 21 & 22** potentially explosive dusts, where the torch maximum surface temperature and IIIB dust group permits.

The **Mini M-70** has a LED light source and is approved as Group I, **M1** equipment for mining applications and Group II, **Category 1** equipment for use in **Zone 0, 1 & 2** potentially explosive gases, vapours and mists where temperature class T4 permits and **Zone 20, 21 & 22** potentially explosive dusts, where the torch maximum surface temperature 160°C and IIIC dust group permits.

Approval codes:

M-10	Ex	**I M1/II 1G**	**Ex ia I Ma/IIC T5 Ga** (-40°C ≤Ta≤ +50°C)
		II 2D	**Ex ib IIIB T95°C Db IP67**
M-40	Ex	**I M1/II 1G**	**Ex ia I Ma/IIC T4 Ga** (-40°C ≤Ta≤ +50°C)
		II 2D	**Ex ib IIIB T125°C Db IP67**
M-60	Ex	**I M1/II 1G**	**Ex ia I Ma/IIC T4 Ga** (-40°C ≤Ta≤ +50°C)
		II 2D	**Ex ib IIIB T130°C Db IP67**
M-70	Ex	**I M1/II 1G**	**Ex ia I Ma/IIC T4 Ga** (-20°C ≤Ta≤ +40°C)
		II 1D	**Ex ia IIIC T_{200} 160°C Da IP67**

EU Type Examination Certificate: **Baseefa06ATEX0084**

For battery options, see attached table.

Do not open torch in Ex Areas.

Do not mix cells, immediately remove used cells to avoid leakage.

Do not use rechargeable cells.

Damaged equipment should be repaired before further use.

Caution – polycarbonate lens, check atmosphere in Ex area.

Notified Body: SGS FIMKO OY., P.O. Box 30 (Särkiniementie 3) 00211 HELSINKI, Finland.
No. 0598

Harmonised Standards applied:

EN IEC 60079-0:2018, EN60079-11:2012,

This declaration is issued under the sole responsibility of Wolf Safety Lamp Company.

Alex Jackson – Managing Director
Wolf Safety Lamp Company Ltd.

Ingress protection level: **IP67** to EN60529:1992

Photobiological safety to EN 62471:2008

Mini M-60 & M-70: Risk Group 2

CAUTION: Possibly hazardous optical radiation emitted from this product. Do not stare at operating lamp. May be harmful to the eye

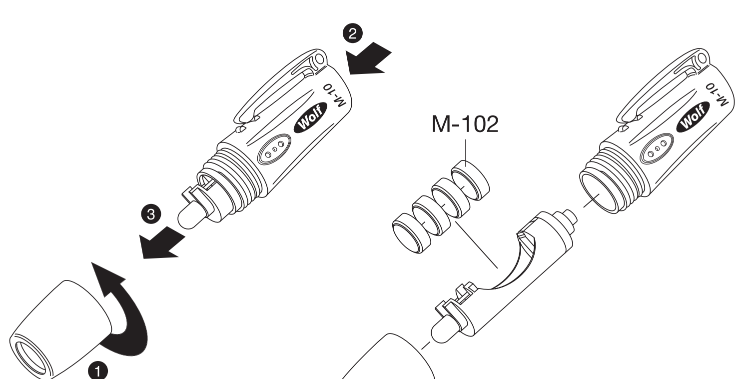

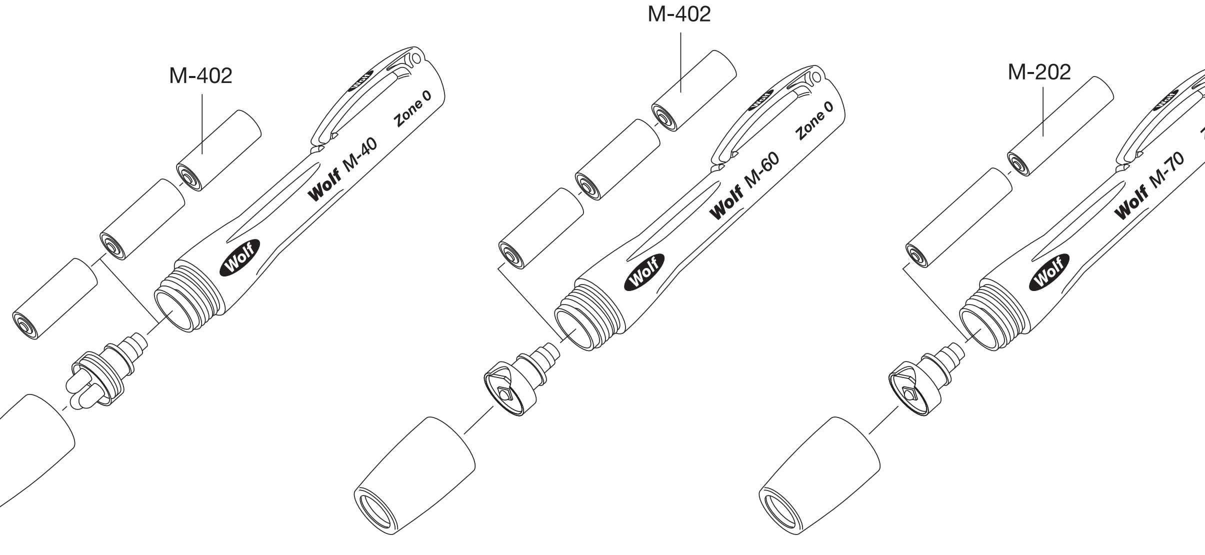

Micro M-10

LR44 to IEC 60086 (A76/V13GA)

Wolf M-102
Ansmann
Duracell
Energizer
GP
HI WATT
Maxell
Renata
Varta

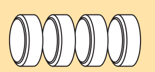

Mini M-70

LR03 to IEC 60086 (AAA)

Wolf M-202
Procell (Grey)
Industrial by Duracell
Duracell Procell
Duracell Plus
Duracell Ultra M3
Duracell MN2400
Energizer Industrial /EN92
Energizer Ultra + /E92
Energizer Ultimate
GP Alkaline
GP Super Alkaline
Panasonic Powermax
Panasonic Ultra
Philips Powerlife
Varta High Energy

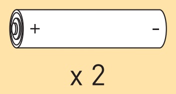

Mini M-40 and Mini M-60

LR1 to IEC 60086 (N)

Wolf M-402
Duracell
Energizer
GP
Maxell
Panasonic
Philips Powerlife
Varta

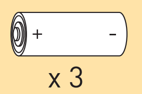

IECEx Scheme Certification

IECEx Scheme Certificate Number:
IECEx BAS 06.0023

LED models for Zone 0, Zone 21

M-10	**Ex ia I Ma/IIC T5 Ga (-40°C ≤Ta≤ +50°C)**
	Ex ib IIIB T95°C Db IP67
M-40	**Ex ia I Ma/IIC T4 Ga (-40°C ≤Ta≤ +50°C)**
	Ex ib IIIB T125°C Db IP67
M-60	**Ex ia I Ma/IIC T4 Ga (-40°C ≤Ta≤ +50°C)**
	Ex ib IIIB T130°C Db IP67

LED models for Zone 0, Zone 20

M-70	**Ex ia I Ma/IIC T4 Ga(-20°C ≤Ta≤ +40°C)**
	Ex ia IIIC T_{200} 160°C Da IP67

IEC Standards applied:
IEC60079-0: 2017 IEC60079-11: 2011

Ingress Protection Level: **IP67** to IEC60529:2001

For battery options, see attached table.

EN IEC 60079:–

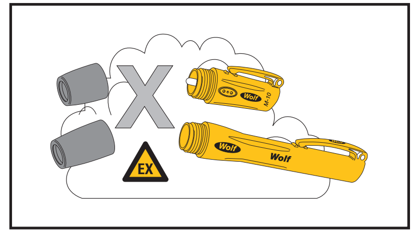

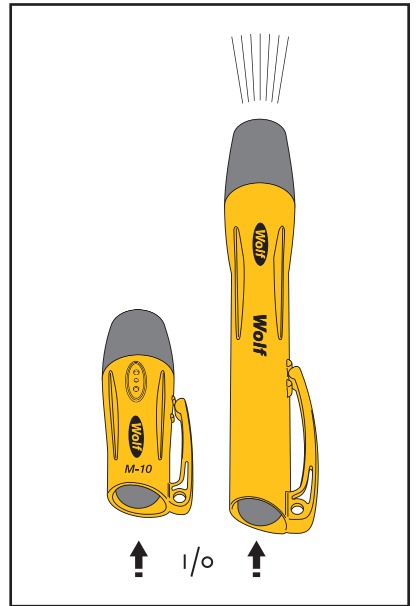

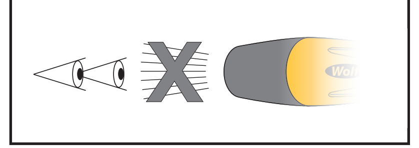

Spare Parts

M-102	LR44 button cells for M-10 (pack of 4)
M-202	LR03(AAA) cells for M-70 (pack of 2)
M-402	LR1(N) cells for M-40/M-60 (pack of 3)

Wolf

WOLF MINI AND MICRO TORCH RANGE

ATEX and IECEx certified for mining and industrial explosive atmospheres

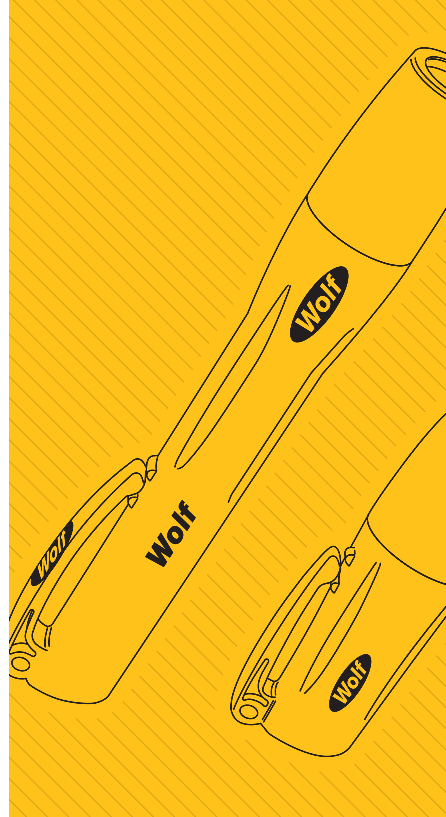

Operation and Maintenance Instructions

J Wolf MiniおよびMicro懐中電灯 使用上および保管上の注意事項 —保管してください。

EU基準遵守の表明 CE 0598

WolfMiniおよびMicro懐中電灯はEU発行の型式検査証明 を取得済みで2014/34/EU爆発性雰囲気(ATEX器具) 指針にもとづく全基準に適合しておりすべての関連する統一基準基本保健安全基準を遵守していることを示しています。

この懐中電灯セットは4個の内蔵型乾電池を電源とする懐中電灯、高度対衝撃性成形プラスチックケースで構成されています。

Micro M-10、**Mini M-40** および **Mini M-60** は LED 源を装備し、グループI、 **M1** 鉱業器具、グループ II 、ゾーン0で使用するカテゴリー1の機器および特定のクラスの温度を許容する 潜在的に爆発性がある**ゾーン0、1、2**のガス、蒸気、液滴および、懐中電灯の最大表面温度とIIIB粉塵グループを許容する潜在的 に爆発性がある**ゾーン21と22**の粉塵内で使用するグループ n、 **カテゴリー1**としr承認取得済みの器具です。

Mini M-70は光源にLEDを使用しており、炭鉱用のグループI、カテゴリ**M1**機器、爆発性ガス、蒸気、ミスト雰囲気が存在する可能性のある**ゾーン0、1、2**での使用に適したグループII、 **カテゴリ1**、温度等級T4のガス適応機器、爆発性粉塵雰囲気が存在する可能性のある**ゾーン20、21、22**での使用に適した粉塵グループIIIC、最大表面温度160℃の機器として承認されている。

承認コード:

M-10	I M1/II 1G	Ex ia I Ma/IIC T5 Ga (-40°C ≤Ta≤ +50°C)
	II 2D	Ex ib IIIB T95°C Db IP67
M-40	I M1/II 1G	Ex ia I Ma/IIC T4 Ga (-40°C ≤Ta≤ +50°C)
	II 2D	Ex ib IIIB T125°C Db IP67
M-60	I M1/II 1G	Ex ia I Ma/IIC T4 Ga (-40°C ≤Ta≤ +50°C)
	II 2D	Ex ib IIIB T130°C Db IP67
M-70	I M1/II 1G	Ex ia I Ma/IIC T4 Ga (-20°C ≤Ta≤ +40°C)
	II 1D	Ex ia IIIC T_{200} 160°C Da IP67

EUタイプ検査証明: **Baseefa06ATEX0084**

バッテリーのオプションについては添付の表参考

爆発の可能性がある空気中ではトーチを開けないでください。

電池を混合しないでください、漏電を避けるため使用済み電池は速やかに取り外してください。再充電可能電池を使用しないでください。

設備が損傷したときは必ず修理をしてから使用してください。

注意-ポリカーボネートレンズ、爆発する可能性がある場所の空気を点検すること。

通知先: SGS FIMKO OY.,
P.O. Box 30 (Särkiniementie 3)
00211 HELSINKI, Finland
Nr 0598

適用統一基準番号: EN IEC 60079-0:2018, EN60079-11:2012.

この宣言は、ウルフ安全ランプ社の単独の責任の下で発行されます。

Alex Jackson - Dyrektor Zarządzający
Wolf Safety Lamp Company Ltd.

入域保護レベル: **IP67** to EN60529:1992

光生物学的安全性番号EN 62471:2008

Mini M-60とM-70: リスクグループ2

注意: 渮害な光学的放射を発している可能性があります。使用中 は光源を見つめないで下さい。目に有害なおそれがあります。

POL Lampy ręczne Wolf Mini i Micro Instrukcja obsługi i konserwacji - proszę zachować

Deklaracja zgodności UE CE 0598

Lampy ręczne Wolf Mini i Micro spełniają wszystkie odnośne przepisy dyrektywy 2014/34/UE w sprawie urządzeń i systemów ochronnych przeznaczonych do użytku w atmosferze potencjalnie wybuchowej (Dyrektywa ATEX) na mocy wydanego certyfikatu badania typu WE, wykazującego zgodność ze wszystkimi odnośnymi normami zharmonizowanymi i istotnymi wymaganiami BHP.

Seria składa się z czterech niezależnych, zasilanych ogniwami galwanicznymi latarek elektrycznych zatopionych w plastiku o wysokiej udarności.

Lampy **Micro M-10, Mini M-40** i **Mini M-60** są wyposażone w źródło światła typu LED i są zatwierdzone jako sprzęt grupy **I**, **M1** do zastosowań górniczych i grupy **II**, **kategorii 1** do stosowania w **strefie 0, 1 i 2** w przestrzeniach zagrożonych wybuchem gazów, par i mgieł, gdzie panują temperatury określonej klasy i jako sprzęt grupy **II**, **kategorii 2** do stosowania w **strefie 21 i 22** w przestrzeniach zagrożonych wybuchem pyłów, gdzie pozwala maksymalna temperatura powierzchni i grupa pyłów IIIB.

Lampa **Mini M-70** jest wyposażona w źródło światła typu LED i jest zatwierdzona jako sprzęt grupy **I**, **M1** do zastosowań górniczych i grupy **II**, **kategorii 1** do stosowania w **strefie 0, 1 i 2** w przestrzeniach zagrożonych wybuchem gazów, par i mgieł, gdzie panują temperatury klasy T4 i w **strefie 20, 21 i 22** w przestrzeniach zagrożonych wybuchem pyłów, gdzie pozwala maksymalna temperatura powierzchni 160°C i grupa pyłów IIIC.

Kody aprobaty:

M-10	I M1/II 1G	Ex ia I Ma/IIC T5 Ga (-40°C ≤Ta≤ +50°C)
	II 2D	Ex ib IIIB T95°C Db IP67
M-40	I M1/II 1G	Ex ia I Ma/IIC T4 Ga (-40°C ≤Ta≤ +50°C)
	II 2D	Ex ib IIIB T125°C Db IP67
M-60	I M1/II 1G	Ex ia I Ma/IIC T4 Ga (-40°C ≤Ta≤ +50°C)
	II 2D	Ex ib IIIB T130°C Db IP67
M-70	I M1/II 1G	Ex ia I Ma/IIC T4 Ga (-20°C ≤Ta≤ +40°C)
	II 1D	Ex ia IIIC T_{200} 160°C Da IP67

Certyfikat badania typu UE: **Baseefa06ATEX0084**

Informacje nt. możliwych do zastosowania baterii zawiera załączona tabela.

Nie otwierać lampy w miejscach zagrożonych.

Nie używać ogniw bateryjnych różnych rodzajów. Natychmiast wyjąć zużyte ogniwa w celu zapobieżenia wyciekom.

Nie używać ogniw ładowalnych.

Naprawić uszkodzony sprzęt przed ponownym użyciem. Uwaga - Przy zastosowaniu soczewek poliwęglanowych sprawdzić, czy mogą być używane w przestrzeniach zagrożonych wybuchem.

Jednostka notyfikowana: SGS FIMKO OY.,
P.O. Box 30 (Särkiniementie 3)
00211 HELSINKI, Finlandia **Nr 0598**

Stosowane normy zharmonizowane:

EN IEC 60079-0:2018, EN60079-11:2012.

Niniejsze oświadczenie wydaje się na wyłączoną odpowiedzialność spółki Wolf Safety Lamp Company.

Alex Jackson - Dyrektor Zarządzający
Wolf Safety Lamp Company Ltd.

Poziom ochrony: **IP67** zgodnie z EN60529:1992

Bezpieczeństwo fotobiologiczne zgodnie z EN 62471:2008

Mini M-60 i M-70: Grupa ryzyka 2

Uwaga: Ten produkt emituje potencjalnie niebezpieczne promieniowan optyczne. Nie patrzeć w pracującą lampę. Może być to szkodliwe dla ocz

RUS Серия осветительных приборов Wolf Mini и Micro Инструкция по эксплуатации и техническому обслуживанию (инструкцию сохранять!)

Заявление о Соответствии стандартам Европейского союза (ЕС3) CE 0598

Серия осветительных приборов Wolf Mini и Micro отвечает всем соответствующим положениям Директивы об использовании оборудования во взрывоопасных атмосферах 2014/34/EU (оборудование ATEX), что подтверждается выданным Свидетельством о проверке согласно Стандартам Европейского союза (ЕС3), и демонстрирует соответствие всем согласованным стандартам и основным требованиям по охране здоровья и безопасности.

В серию входят четыре автономных ручных электрических фонарей, работающих от первичных источников питания, в ударопрочном пластмассовом корпусе.

Micro M-10, Mini M-40 и Mini M-60 имеют светодиодные источники света и соответствуют Группе **I**, **M1** – Оборудование для применения в горнодобывающей промышленности, Группе **II** в **Категории 1** – Оборудование для использования в **Зонах 0,1 и 2** с потенциально взрывоопасными газами, парами и туманом (дымкой), где это допустимо в соответствии с заданным температурным классом, а также Группе **II** в **Категории 2** – Оборудование для использования в **Зонах 21 и 22** с потенциально взрывоопасными пылевыми средами, где это допустимо в соответствии с максимальной температурой поверхности фонаря и группой пыли IIIB.

Mini M-70 имеет светодиодный источник света и соответствует Группе **I**, **M1** – Оборудование для применения в горнодобывающей промышленности, и Группе **II** в **Категории 1** – Оборудование для использования в **Зонах 0, 1 и 2** с потенциально взрывоопасными газами, парами и туманом (дымкой), где это допустимо в соответствии с температурным классом T4, а также **Зонах 20, 21 и 22** с потенциально взрывоопасными пылевыми средами, где это допустимо в соответствии с максимальной температурой поверхности фонаря 160°C и группой пыли IIIC.

Коды разрешения:

M-10	**I M1/II 1G**	**Ex ia I Ma/IIC T5 Ga** (-40°C ≤Ta≤ +50°C)
	II 2D	Ex ib IIIB T95°C Db IP67
M-40	**I M1/II 1G**	**Ex ia I Ma/IIC T4 Ga** (-40°C ≤Ta≤ +50°C)
	II 2D	Ex ib IIIB T125°C Db IP67
M-60	**I M1/II 1G**	**Ex ia I Ma/IIC T4 Ga** (-40°C ≤Ta≤ +50°C)
	II 2D	Ex ib IIIB T130°C Db IP67
M-70	**I M1/II 1G**	**Ex ia I Ma/IIC T4 Ga** (-20°C ≤Ta≤ +40°C)
	II 1D	Ex ia IIIC T_{200} 160°C Da IP67

Свидетельство о проверке по стандартам/Европейского союза (ЕС3): **Baseefa06ATEX0084**

Для выбора батареек см. прилагаемую таблицу.

Не открывать фонарь во взрывоопасных зонах.
Не смешивать элементы питания разного типа, незамедлительно извлекать использованные элементы питания во избежание утечки.
Не использовать перезаряжаемые элементы.
Поврежденные изделия следует отремонтировать перед дальнейшим использованием.
Внимание! Поликарбонатная линза, проверьте атмосферу во взрывоопасной зоне.

Извещенный орган: SGS FIMKO OY.,
P.O. Box 30 (Särkiniementie 3)
00211 HHELSINKI, Финляндия
Номер извещенного органа: **0598**

Применимые согласованные стандарты:
EN IEC 60079- 0:2018, EN60079- 11:2012.

Оформление настоящего заявления относится к сфере ответственности Wolf Safety Lamp Company.

Алекс Джексон - Генеральный директор
Wolf Safety Lamp Company Ltd.

Уровень защиты от проникновения: IP67 согласно EN60529:1992

Фотобиологическая безопасность согласно EN 62471:2008

Mini M-60 и M-70: 2 группа риска

ВНИМАНИЕ: Это изделие может быть источником оптической радиации, опасной для здоровья. Не смотреть на работающую лампу в течение длительного времени - это может быть опасно для зрения.

E Línea de lámparas Mini y Micro de Wolf Instrucciones de funcionamiento y mantenimiento – Rogamos conservar

Declaración de conformidad de la UE CE 0598

La línea de lámparas Mini y Micro de Wolf cumple con todas las disposiciones pertinentes de la directiva 2014/34/EU -Atmósferas explosivas- (equipos ATEX) en virtud del certificado de examen del tipo UE emitido, que demuestra el cumplimiento con todas las normativas armonizadas y los requisitos esenciales sobre seguridad e higiene.

La línea consta de cuatro linternas/lámparas autónomas con alimentación principal por pilas, moldeadas en plástico de alta resistencia al impacto.

Micro M-10, Mini M-40 y Mini M-60 disponen de fuentes luminosas LED y han sido aprobadas como equipos del Grupo I, **M1** para aplicaciones mineras y Grupo II **Categoría 1** para su uso en **Zonas 0, 1 y 2** con gases, vapores y nieblas potencialmente explosivos según los permisos de clase de temperature especificados y Grupo II **Categoría 2** para su uso en **Zonas 21 y 22** de polvos potencialmente explosivos, en los que la temperatura máxima de la linterna y el grupo de polvos IIIB lo permita.

Mini M-70 dispone de fuente luminosa con LED y han sido aprobada como equipo del Grupo I, **M1** para aplicaciones mineras y Grupo II, **Categoría 1** para su uso en **Zonas 0, 1 y 2** con gases, vapores y nieblas potencialmente explosivos según los permisos de clase de temperatura T4. y **zonas 20, 21 y 22** de polvos potencialmente explosivos, en los que la temperatura máxima de la superficie de la linterna 160°C y el grupo de polvos IIIC lo permita.

Códigos de aprobación:

M-10	**I M1/II 1G**	**Ex ia I Ma/IIC T5 Ga** (-40°C ≤Ta≤ +50°C)
	II 2D	**Ex ib IIIB T95°C Db IP67**
M-40	**I M1/II 1G**	**Ex ia I Ma/IIC T4 Ga** (-40°C ≤Ta≤ +50°C)
	II 2D	**Ex ib IIIB T125°C Db IP67**
M-60	**I M1/II 1G**	**Ex ia I Ma/IIC T4 Ga** (-40°C ≤Ta≤ +50°C)
	II 2D	**Ex ib IIIB T130°C Db IP67**
M-70	**I M1/II 1G**	**Ex ia I Ma/IIC T4 Ga** (-20°C ≤Ta≤ +40°C)
	II 1D	**Ex ia IIIC T_{200} 160°C Da IP67**

Certificado de examen tipo EU: **Baseefa06ATEX0084**

Para conocer las opciones de batería, consulte la tabla adjunta:

No abrir la linterna en áreas Ex

No mezcle las baterías, retire las baterías usadas para evitar fugas.

No utilice baterías recargables.

Los equipos dañados deben repararse antes de volver a usarlos.

Precaución – lente de policarbonato, verificar la atmósfera en la zona con riesgo de explosión.

Organismo notificador: SGS FIMKO OY., P.O. Box 30 (Särkiniementie 3) 00211 HELSINKI, Finlandia **Nº 0598**

Normativas armonizadas aplicadas:

EN IEC 60079-0:2018, EN60079-11:2012,

Esta declaración de conformidad se emite bajo la exclusiva responsabilidad del Wolf Safety Lamp Company.

Alex Jackson – Director Gerente
Wolf Safety Lamp Company Ltd.

Nivel de protección de penetración: **IP67** según EN60529:1992

Seguridad fotobiológica según EN 62471:2008

Mini M-60 & M-70: Grupo de riesgo 2

PRECAUCIÓN: Este producto puede emitir radiación óptica peligrosa. No fije la vista en la lámpara encendida. Puede ser perjudicial para los ojos.

P Gama de Lanternas Mini e Micro da Wolf Instruções de Funcionamento e Manutenção – guarde estas instruções.

Declaração de Conformidade UE CE 0598

A gama de lanternas Mini e Micro da Wolf encontra-se de acordo com todas as normas relevantes da directiva 2014/34/UE (Equipamento ATEX) Atmosferas Explosivas em virtude da emissão do Certificado de Exame UE de Tipo, demonstrando estar em conformidade com todas as normas e requisites essenciais de saúde e segurança.

A gama abrange quatro lanternas/focos equipados com pilha primária incorporada e com corpo em plástico moldado resistente a impactos elevados.

A **Micro M-10, Mini M-40 e a Mini M-60** dispõem de fontes de luz LED e estão aprovadas como equipamento do Grupo I, Categoria **M1** para aplicações em minas, e Grupo II, **Categoria 1** para utilização em **Zonas 0, 1 & 2** de gases, vapores e neblinas potencialmente explosivas que permite temperaturas de classe especificadas, e Grupo II, **Categoria 2** para utilização em **Zonas 21 & 22** de poeiras potencialmente explosivas, em que a temperatura máxima de superfície da lanterna e grupo de poeiras IIIB o permite.

A **Mini M-70** consiste em uma fonte de luz LED e está aprovada como equipamento do Grupo I, Categoria **M1** para aplicações em minas, e Grupo II, **Categoria 1** para utilização em **Zonas 0, 1 & 2** de gases, vapores e neblinas potencialmente explosivas, que permite temperaturas de classe T4, e **Zonas 20, 21 & 22** de poeiras potencialmente explosivas, em que a temperatura máxima 160°C de superfície da lanterna , e grupo de poeiras IIIC o permite.

Códigos de Aprovação:

M-10	**I M1/II 1G**	**Ex ia I Ma/IIC T5 Ga** (-40°C ≤Ta≤ +50°C)
	II 2D	**Ex ib IIIB T95°C Db IP67**
M-40	**I M1/II 1G**	**Ex ia I Ma/IIC T4 Ga** (-40°C ≤Ta≤ +50°C)
	II 2D	**Ex ib IIIB T125°C Db IP67**
M-60	**I M1/II 1G**	**Ex ia I Ma/IIC T4 Ga** (-40°C ≤Ta≤ +50°C)
	II 2D	**Ex ib IIIB T130°C Db IP67**
M-70	**I M1/II 1G**	**Ex ia I Ma/IIC T4 Ga** (-20°C ≤Ta≤ +40°C)
	II 1D	**Ex ia IIIC T_{200} 160°C Da IP67**

Certificado UE de Exame de Tipo: **Baseefa06ATEX0084**

Ver quadro anexo para opções de pilhas.

Não abra a lanterna em Zonas Ex.

Não misture pilhas; retire as pilhas usadas de modo a evitar derrames.

Não utilize pilhas recarregáveis.

Qualquer equipamento danificado deve ser reparado antes de continuar em uso.

Atenção – lente em policarbonato; verificar atmosfera na zona Ex.

Entidade Notificada: SGS FIMKO OY., P.O. Box 30 (Särkiniementie 3) 00211 HELSINKI, Finlândia, **No. 0598**

Normas harmonizadas aplicadas:

EN IEC 60079-0:2018, EN60079-11:2012,

A presente declaração de conformidade é emitida sob a exclusiva responsabilidade do Wolf Safety Lamp Company.

Alex Jackson – Director Geral
Wolf Safety Lamp Company Ltd.

Nível de protecção Ingress: **IP67** para EN60529:1992

Segurança fotobiológica para EN 62471:2008

Mini M-60 & M-70: Grupo de Risco 2

ATENÇÃO: Possivel radiação óptica perigosa emitida pelo produto. Não olhe fixamente para a lâmpada quando a mesma se encontra ligada – pode ser prejudicial aos olhos.

I Gamma torce Wolf Mini e Micro Istruzioni per l'uso e per la manutenzione – da conservare.

Dichiarazione di conformità UE CE 0598

La gamma di torce Wolf Mini e Micro è conforme a tutti i requisiti indicati nella direttiva 2014/34/EU atmosfere esplosive (impianto ATEX) secondo il certificato d'esame di tipo UE emesso a dimostrazione della conformità del prodotto con tutte le norme armonizzate del caso e i requisiti fondamentali relativi alla salute e alla sicurezza.

La gamma è composta da quattro lampade tascabili/torce autonome alimentate a pile primarie, modellate in plastica ad alta resistenza.

I modelli **Micro M-10, Mini M-40 e Mini M-60** sono dotati di sorgenti luminose a LED e sono approvati quali dispositive appartenenti al Gruppo I, dispositivi **M1** per uso minerario e al Gruppo II, **Categoria 1** per l'uso in **Zone 0, 1 e 2** per gas, vapori, nebbie potenzialmente esplosivi laddove lo permetta la temperatura di superficie della classe specifica. E al Gruppo II, **Categoria 2** per l'uso in **Zona 21 & 22** polveri potenzialmente esplosive, laddove la massima temperatura superficiale della torcia e gruppo di polveri IIIB lo permette.

Il **Mini M-70** è dotato di una sorgente luminosa a LED ed è approvato quale dispositivo appartenente al Gruppo I, dispositivi **M1** per uso minerario e al Gruppo II, **Categoria 1** per l'uso in **Zone 0, 1 e 2** per gas, vapori, nebbie potenzialmente esplosivi laddove lo permetta la temperatura di superficie di classe T4, e **Zona 20, 21 & 22** polveri potenzialmente esplosive, laddove lo 160 massima temperatura superficiale della torcia e gruppo di polveri IIIC lo permette.

Codici di approvazione:

M-10	**I M1/II 1G**	**Ex ia I Ma/IIC T5 Ga** (-40°C ≤Ta≤ +50°C)
	II 2D	**Ex ib IIIB T95°C Db IP67**
M-40	**I M1/II 1G**	**Ex ia I Ma/IIC T4 Ga** (-40°C ≤Ta≤ +50°C)
	II 2D	**Ex ib IIIB T125°C Db IP67**
M-60	**I M1/II 1G**	**Ex ia I Ma/IIC T4 Ga** (-40°C ≤Ta≤ +50°C)
	II 2D	**Ex ib IIIB T130°C Db IP67**
M-70	**I M1/II 1G**	**Ex ia I Ma/IIC T4 Ga** (-20°C ≤Ta≤ +40°C)
	II 1D	**Ex ia IIIC T_{200} 160°C Da IP67**

Certificato d'esame tipo UE: **Baseefa06ATEX0084**

Per le opzioni batteria, vedi schema allegato.

Non aprire la torcia in aree pericolose.

Non mischiare batterie, rimuovere le batterie usate per evitare perdita di elettrolito.

Non servirsi di batterie ricaricabili.

Dispositivi danneggiati devono essere riparati prima di un ulteriore utilizzo.

Avvertenza – Lenti in policarbonato, controllare l'atmosfera nell'area potenzialmente esplosiva.

Organismi notificati: SGS FIMKO OY., P.O. Box 30(Särkiniementie 3) 00211 HELSINKI, Finlandia **Numero organismo. 0598**

Norme armonizzate applicate:

EN IEC 60079-0:2018, EN60079-11:2012,

La presente dichiarazione di conformità è rilasciata sotto la responsabilità esclusiva del Wolf Safety Lamp Company.

Alex Jackson – Responsabile gestionale
Wolf Safety Lamp Company Ltd.

Livello di protezione d'ingresso: **IP67** a EN60529:1992

Sicurezza fotobiologica per EN 62471:2008

Mini M-60 & M-70: Livello di rischio 2

ATTENZIONE: questo prodotto emette radiazioni ottiche potenzialmente pericolose. Non fissare la torcia mentre è accesa, potrebbe essere dannoso per gli occhi.

NL Wolf Mini en Micro Zaklampen Serie Bediening en Onderhoudsvoorschriften – goed bewaren.

EU Verklaring van Overeenstemming CE 0598

De Wolf Mini en Micro Zaklampen Serie voldoet aan alle relevante voorwaarden van de 2014/34/EU Explosieve Atmosferen (ATEX-apparatuur) Richtlijn ingevolge de afgegeven EU typeverklaring, waarmee aan alle relevante Geharmoniseerde Normen en Essentiële Gezondheids- en Veiligheidseisen tegemoet gekomen wordt.

De serie bestaat uit 4 zaklampen/lantaarns gevoed door onafhankelijke primaire cellen, gevormd in sterk schokbestendig plastic.

De **Micro M-10, Mini M-40 en Mini M-60** hebben LED lichtbronnen en zijn goedgekeurd als Groep I, **M1**-materiaal voor toepassing in mijnen en Groep II, **Categorie 1** materiaal voor gebruik in **Zone 0, 1 & 2** potentieel explosief gas, damp en nevel waarvoor de aangegeven temperatuurklassen geldt en Groep II, **Categorie 2** materiaal voor gebruik in **Zone 21 & 22** mogelijk explosieve stof, waar de maximale oppervlaktetemperatuur van de lamp en de stofgroep IIIB dattoestaan.

De **Mini M-70** heeft een xenon-gloeilamp lichtbron en is goedgekeurd als Groep I, **M1**-materiaal voor toepassing in mijnen en Groep II, **Categorie 1** materiaal voor gebruik in **Zone 0, 1 & 2** potentieel explosief gas, damp en nevel waarvoor de T4 temperatuurklasse gelden en **Zone 20, 21 & 22** mogelijk explosieve stof, waar de maximale oppervlaktetemperatuur van de lamp 160°C en de stofgroep IIIC dattoestaan.

Keuringscodes:

M-10	**I M1/II 1G**	**Ex ia I Ma/IIC T5 Ga** (-40°C ≤Ta≤ +50°C)
	II 2D	**Ex ib IIIB T95°C Db IP67**
M-40	**I M1/II 1G**	**Ex ia I Ma/IIC T4 Ga** (-40°C ≤Ta≤ +50°C)
	II 2D	**Ex ib IIIB T125°C Db IP67**
M-60	**I M1/II 1G**	**Ex ia I Ma/IIC T4 Ga** (-40°C ≤Ta≤ +50°C)
	II 2D	**Ex ib IIIB T130°C Db IP67**
M-70	**I M1/II 1G**	**Ex ia I Ma/IIC T4 Ga** (-20°C ≤Ta≤ +40°C)
	II 1D	**Ex ia IIIC T_{200} 160°C Da IP67**

EU-Typeverklaring: **Baseefa06ATEX0084**

Zie bijgevoegde tabel voor batterijopties.

De zaklantaarn NIET open maken in Explosiegebieden.

Geen gemengde batterijen gebruiken; verwijder oude batterijen om lekkage te voorkomen.

Geen herlaadbare batterijen gebruiken.

Beschadigde apparatuur moet gerepareerd worden VOORAFGAANDE aan verder gebruik.

Waarschuwing – polycarbonate lens, controleer de lucht in het explosiegebied.

Aangemelde instantie: SGS FIMKO OY., P.O. Box 30 (Särkiniementie 3) 00211 HELSINKI, Finland **Nr. 0598**

Toegepaste harmonisatienormen:

EN IEC 60079-0:2018, EN60079-11:2012,

Deze EU conformiteitsverklaring wordt verstrekt onder volledige verantwoordelijkheid van de Wolf Safety Lamp Company.

Alex Jackson – Directeur
Wolf Safety Lamp Company Ltd.

Stof- en waterdichtheidsgraad: **IP67** volgens EN60529:1992

Fotobiologische veiligheid volgens EN 62471:2008

Mini M-60 & M-70: Risicogroep 2

VOORZICHTIG: Het is mogelijkdatdit productgevaarlijkeoptischestralinguitstraalt.Kijkniet in de brandende lamp.Kanschadelijkzijnvooruwogen.

F Gamme de lampes-torches Wolf Mini et Micro Instructions d'utilisation et d'entretien – à conserver.

Déclaration de conformité UE CE 0598

La gamme de lampes-torches Wolf Mini et Micro satisfait toutes les dispositions de la directive 2014/34/UE relative aux atmosphères explosibles (équipement ATEX) en vertu du certificat de contrôle type UE publié, démontrant la conformité avec toutes les normes harmonisées et toutes les exigences essentielles d'hygiène et de sécurité.

La gamme est composée de quatre lampes torches autonomes à pile, moulées en plastique à résistance élevée aux chocs.

Les **Micro M-10, Mini M-40 et Mini M-60** possèdent des sources lumineuses à LED et sont certifiées comme équipement de groupe I, **M1** dans les mines et de groupe II, **catégorie 1** pour l'utilisation en **zones 0, 1 & 2** pouvant contenir des gaz, des vapeurs et de la buée potentiellement explosifs, et où les classes de températures spécifiées sont autorisées, et de groupe II, **catégorie 2** pour l'utilisation en **Zones 21 & 22** pouvant contenir des poussières potentiellement explosives, et où la température de surface maximale de la torche et le groupe de poussières IIIB sont autorisés.

La **Mini M-70** possède un source lumineuse de à LED et est homologuée comme équipement de groupe I, **M1** dans les mines et de groupe II, **catégorie 1** pour l'utilisation en **zones 0, 1 & 2** pouvant contenir des gaz, des vapeurs et de la buée potentiellement explosifs, et où la classe de températures T4 est autorisée, et pour l'utilisation en **zones 20, 21 & 22** pouvant contenir des poussières potentiellement explosives, et où la température 160°C de surface maximale de la torche et le groupe de poussières IIIC sont autorisés.

Codes d'approbation :

M-10	**I M1/II 1G**	**Ex ia I Ma/IIC T5 Ga** (-40°C ≤Ta≤ +50°C)
	II 2D	**Ex ib IIIB T95°C Db IP67**
M-40	**I M1/II 1G**	**Ex ia I Ma/IIC T4 Ga** (-40°C ≤Ta≤ +50°C)
	II 2D	**Ex ib IIIB T125°C Db IP67**
M-60	**I M1/II 1G**	**Ex ia I Ma/IIC T4 Ga** (-40°C ≤Ta≤ +50°C)
	II 2D	**Ex ib IIIB T130°C Db IP67**
M-70	**I M1/II 1G**	**Ex ia I Ma/IIC T4 Ga** (-20°C ≤Ta≤ +40°C)
	II 1D	**Ex ia IIIC T_{200} 160°C Da IP67**

Certificat de contrôle type UE : **Baseefa06ATEX0084**

Pour les piles en option, voir le tableau joint.

Ne pas ouvrir la torche dans des environnements dangereux (« zones Ex »).

Ne pas mélanger les piles ; retirer les piles déchargées afind'éviter toute fuite.

Ne pas utiliser de piles rechargeables.

Tout matériel endommagé doit être réparé avant utilisation.

Attention – lentille en polycarbonate, vérifier l'atmosphère dans les zones Ex.

Organisme notifié : SGS FIMKO OY., P.O. Box 30 (Särkiniementie 3) 00211 HELSINKI, Finlande. Organisme notifié **nº 0598**

Normes harmonisées appliquées :

EN IEC 60079-0:2018, EN60079-11:2012,

La présente déclaration de conformité est établie sous la seule responsabilité du Wolf Safety Lamp Company.

Alex Jackson – Directeur général
Wolf Safety Lamp Company Ltd.

Niveau de protection (captage) : **IP67** à EN60529:1992

Sécurité photobiologique conformément à EN 62471:2008

Mini M-60 & M-70: Groupe de risque 2

AVERTISSEMENT: Ce produit est susceptible d'émettre un rayonnement optique dangereux. Ne pas regarder en face une lampe en marche. Cela peut être dangereux pour les yeux.

Wolf®

WOLF MINI AND MICRO TORCH RANGE

M-10 Ultra small LED model, Zone 0 & Zone 21

M-40 3 x LED model, Zone 0 & Zone 21

M-60 High Power 1 Watt LED model, Zone 0 & Zone 21

M-70 High Power LED, 2 x LR-03 Cell, Zone 0 & Zone 20

- **ATEX Directive Compliant**
- **IECEx Scheme Certified**
- **Explosive gas approval**
- **IIIC Da Dust Approval (M-70)**
- **IIIB Db Dust Approval (M-10/40/60)**
- **Group I Mining approval**
- **T4/T5 temperature class**
- **High energy alkaline cell certified**
- **Ultra small size**
- **Lightweight, ergonomic design**
- **Proven impact resistance**
- **Single handed switching**
- **Switch protection shroud**
- **Integral pen style pocket clip**
- **IP67 rated**

IECEx CE 0598

ISO 9001 ISO 14001 BUREAU VERITAS Certification UKAS

Authorised Representative(EU)2019R1020:
Authorised Representative Service, 77 Camden Street Lower, Dublin, D02 XE80, Ireland

Wolf Safety Lamp Company

Saxon Road Works,
Sheffield S8 0YA, England
Tel: +44 114 255 1051
E-mail: info@wolfsafety.com
Website: www.wolfsafety.com

M-500 Issue 15
DF579