Wolflite Rechargeable Safety Handlamp H-251ALED
Operation and Maintenance Instructions

GB

EU Declaration of Conformity

This product meets all relevant provisions of the 2014/34/EU Explosive Atmospheres (ATEX Equipment) Directive by virtue of the issued EU type examination certificate, demonstrating compliance with all relevant harmonised standards and essential health and safety requirements.

The Wolflite H-251ALED is a self-contained rechargeable safety handlamp, fitted with a H-88 2-part LED Module, powered by a 4V, 5Ah sealed lead acid battery pack with integral intrinsic safety protection. The Wolflite H-251ALED body is moulded in high impact strength anti-static plastic.

Approval Code:

Ex **II 2GD Ex ib IIC T4 Gb**
Ex ib IIIB T170°C Db IP66
−10°C ≤ Ta ≤ 40°C

Approved as Group II, Category 2 apparatus for use in zones 1 and 2, potentially explosive gases, vapours and mists where T4 temperature class permits, and zone 21 and 22 potentially explosive dusts where the T170°C maximum surface temperature and IIIA and IIIB dust groups permits.

Notified Body: SGS FIMKO OY., P.O. Box 30 (Särkiniementie 3) 00211 HELSINKI, Finland.

Notified body number: **0598**

EU Type examination certificate: **BAS00ATEX2176**

Harmonised standards applied: EN IEC 60079-0:2018, EN60079-11:2012.

Ingress protection level: **IP66** to EN 60529:1992, do not immerse in water.

The H-251ALED is compliant with the 2011/65/EU RoHS Directive to the harmonised standard EN IEC 63000:2018

This declaration is issued under the sole responsibility of Wolf Safety Lamp Company.

Alex Jackson – Managing Director
Wolf Safety Lamp Company Ltd.
Sheffield, S8 0YA UK
Dated 01-12-2025

Use of Wolflite H-251ALED

A damaged Wolflite Handlamp should be withdrawn, inspected and repaired in accordance with these instructions, before being put back into service.

The Wolflite Handlamp must not be opened in the hazardous area.

Before first use, charge battery for 12 hours.

The battery. The H-66 battery pack utilises a two cell lead acid system with a life of up to 500 charge/discharge cycles. This is encapsulated with an electronic circuit providing short circuit protection, deep discharge protection and mains charger failure illumination. Observe the following:

Charge before first use; recharge immediately when flat; recharge every six months when stored.

Note: Dangerous Goods Regulations, Hazardous Materials Regulations, Restricted Articles regulations: The US Dept of Transport, IATA, and CAA declare these batteries are "not regulated".

Do not recharge other than from Wolf Chargers.
Do not cut, crush, puncture or incinerate.
Dispose of only via a licensed disposal agency.

Photobiological safety to EN 62471:2008

Wolflite Rechargeable Handlamp H-251ALED: Risk Group 2

CAUTION: Possibly hazardous optical radiation emitted from this product. Do not stare at operating lamp.
May be harmful to the eye.

Charging

'Wolflite' chargers must not be used in Ex areas.

Charging 'Wolflite' Handlamp H-251ALED
The battery is charged within the lamp body. The H-251ALED can be switched 'ON' when charging, the lamp will not illuminate, but is set for standby power failure mode and will automatically illuminate should power to the charger be cut. Indicators show the state of charge of the battery. Red only indicates the Lamp has not made contact, the Lamp must be pushed firmly until latched in position. Green indicates main charge. Green and Red indicates fully charged. (Flashing of indicators may be observed between main and full charge). A full charge will last up to 18 hours.

A fully discharged battery must be charged immediately to avoid damage; the charger contacts are of extra low voltage output and short circuit protected.

Handlamp Chargers for H-251ALED
Two types of Handlamp Charger are available.

Both chargers are fully automatic, stepping to 'Standby', a continuous safe tricklecharge after the main charge is completed.

Charger operating ambient: +10°C to +25°C.

IP20 – Indoor use only.

Wolflite Charger C-251HV is for mains AC input voltages of 200-240 volts at 50-60 Hz (Offshore platform voltages of 254 volts at 60 Hz), user switchable to 100-120 volts at 50-60 Hz. Failure to select the correct voltage may cause damage. Charger achieves 90% recharge in 6/7 hours. Only fit manufacturer's specified fuse. Chargers are fitted with approved plugs, refer to sales literature for details.

Wolflite Charger C-251LV is suitable for use from DC supplies of 12 to 32 volts. A full recharge from a 12 volt supply takes 20/24 hours, from a 24 volt supply full charge is achieved in 10/12 hours. The two core flex is red: Positive and red with black tracer: Negative.

Standby continuous long-term charging

On standby continuous trickle charge a 'detailed' inspection of the handlamp should be carried out every 12 months, in accordance with IEC 60079-17. Particular attention should be given to evidence of terminal corrosion and resultant acid droplets that might begin to occur after 3-5 years on standby charge. If such evidence occurs, the battery should be replaced in accordance with these instructions. Battery life can be extended by up to 10 years with scheduled charging management. A typical scheduled example is 2 weeks on trickle charge, followed by 2-3 months off.

WARNING:
THE WOLFLITE CHARGERS ARE DESIGNED FOR CHARGING WOLF HANDLAMPS ONLY – NO OTHER BATTERIES OR BATTERY OPERATED DEVICES ARE TO BE USED.

The Wolf Safety Lamp Co. Ltd has a policy of continuous product improvement. Changes in design details may be made without prior notice.

Disposal of Waste Material
Disposal should be carried out to local applicable regulations.

Repairs only to be carried out by competent persons.

Wolflite Wiederaufladbare Sicherheitshandlampe H-251ALED
Gebrauchs- und Wartungshinweise

D

EU Konformitätserklärung

Dieses Produkt erfüllt alle relevanten Anforde-rungen der 2014/34/EU Richtlinien von explosi-onsgefährdeten Umgebungen (ATEX-Geräte), belegt durch die ausgestellte EU-Baumusterprüfbescheinigung, die Übereinstimmung mit relevanten harmonisier-ten Normen und grundlegenden Sicherheits- und Gesundheitsanforderungen dartegt.

Die Wolflite H-251ALED ist eine autarke, wie-deraufladbare Sicherheitshandlampe mit einer H-88 2-teiligen LED-Modul, betrieben von ei-nem 4V, 5Ah abgedichtetem Bleiakku mit ein-gebautem Eigensicherheitsschutz. Das Wolflite H-251ALED-Gehäuse ist in hochschlagzähem an-tistatischem Kunststoff gekapselt.

Zulassungskennziffer:

Ex **II 2GD Ex ib IIC T4 Gb**
Ex ib IIIB T170°C Db IP66
−10°C ≤ Ta ≤ 40°C

Zugelassen gemäß Apparategruppe II, Kategorie 2, für den Einsatz in Zonen 1 und 2, potenziell explosionsgefährdeten Gasen, Dämpfen und Dünsten in Übereinstimmung mit Tempera-turklasse T4, und Zone 21 und 22, potenziell explosionsgefährdeter Staub, in Übereinstim-mung mit der maximalen Oberflächentempera-tur von T170°C und IIIA und IIIB Staubgruppen.

Benannte Stelle: SGS FIMKO OY., P.O. Box 30 (Särkiniementie 3) 00211 HELSINKI, Finnland; Nummer der benannten Stelle: **0598**

EU-Baumusterprüfzertifikat: **BAS00ATEX2176**

Geltende harmonisierte Normen: EN IEC 60079-0:2018, EN60079-11:2012.

Schutzklasse: IP66 nach EN 60529:1992, nicht in Wasser eintauchen.

Die H-251ALED in Übereinstimmung der folgenden richtlinien 2011/65/EU RoHS für die angewandte harmonisierte Norm EN IEC 63000:2018

Diese Erklärung wird unter der alleinigen Verantwortung von Wolf Safety Lamp Company.

Alex Jackson – Geschäftsführer, für Wolf Safety Lamp Company Ltd
Sheffield, S8 0YA. UK
Termin: 01-12-2025

Gebrauchshinweise für die Wolflite H-251ALED

Eine beschädigte Wolflite Handlampe muss gemäß diesen Anweisungen aus dem Verkehr gezogen, geprüft und repariert werden, bevor sie wieder in Betrieb genommen wird.

Die Wolflite Handlampe darf in explosionsgefährde-ten Bereichen nicht geöffnet werden.

Vor dem erste Gebrauch mindestens 12 Stunden lang Batterie aufladen.

Die Batterie. Die H-66-Batterieeinheit basiert auf einem zweizelligen Bleiakku mit einer Le-bensdauer von bis zu 500 vollen Lade-/Entladezyklen.

Sie beinhaltet eine integrierte Batterieschutz-schaltung zur Kurzschlusssicherung, Niedersparn-rungsabschaltung und Lampe zur Meldung eines eventuellen Ladegeräteausfalls. Folgende Punkte sind zu beachten:

Vor dem ersten Gebrauch laden; falls leer, sofort aufladen, bei Lageraufbewahrung alle sechs Monate aufladen.

Anmkerkung: DGR-, HMR- und RAR-Bedingungen für den Transport gefährlicher Güter: Laut US Dept of Transport, IATA und CAA sind diese Batterien als „nicht reguliert" eingestuft.

Nur mit Wolf-Ladegeräten laden. Nicht öff-nen, zerquetschen, durchbohren oder ver-brennen. Altbatterien sind Sondermüll und müssen gemäß den aktuellen Vorschriften entsorgt werden.

Photobiologische Sicherheit gemäSS EN 62471:2008

Aufladbare Taschenlampe H-251ALED: Risiko-Gruppe 2

VORSICHT: Möglicherweise werden gefährliche optische Strahlung von diesem Produkt abgegeben. Nicht in die angeschaltete Handlampe starren. Kann den Augen schaden.

Laden

'Wolflite' Ladegeräte dürfen in explosionsge-fährdeten Bereichen nicht benutzt werden.
La-den der 'Wolflite' Handlampe H-251ALED
Die Batterie wird **im Lampengehäuse** geladen. Die H-251ALED kann während des Aufladens eingeschaltet blei-ben 'ON', die Lampe wird dabei nicht leuchten, ist aber bereit für den Standby-Stromausfall- Modus und wird automatisch aufleuchten, falls die Stromzufuhr zum Ladegerät ausfällt. Anzeigelam-pen zeigen den Ladezustand der Batterie an. Rot zeigt nur an, dass zwischen Lampe und Ladegerät kein Kontakt ist, die Lampe muss fest hineinge-drückt werden, bis sie in Position eingerastet ist. Grün zeigt die Hauptladephase an. Grün und Rot zeigen an, dass die Batterie komplett geladen ist. (Zwischen Hauptladephase und vollem Ladezu-stand kann man eventuell sehen, dass die Anzei-gelampen blinken). Eine volle Ladung hält bis zu 18 Stunden.

Um Schäden auszuschließen ist darauf zu achten, dass eine komplett entladene Batterie sofort auf-geladen wird. Die Ladegerätausgänge liegen im Niederspannungsbereich und sind gegen Kurz-schluss gesichert.

Lampenladegeräte für H-251ALED
Es stehen zwei Lampenladegeräte zur Auswahl.

Beide Ladegeräte arbeiten vollkommen au-tomatisch und gehen nach Abschluss der Hauptladung in eine sichere kontinuierlich "Standby" Erhaltungsla-dung über.

Betriebstemperaturbereich: +10°C bis +25°C.

IP20 – Ausschließlich für den Einsatz im Innenbe-reich.

Das **Wolflite Ladegerät C-251HV** ist für Netz-spannungen von 200 – 240 V (~), mit 50 – 60 Hz, ausgelegt (Netzspannung von 254 V (~), 60 Hz, für Bohrplattformen), umschaltbar auf 100/120 V, 50-60 Hz. Die Auswahl der falschen Netzspannung kann zu Beschädigungen führen.

Das Ladegerät erzielt eine 90%ige Aufla-dung in 6 bis 7 Stunden. Es darf nur die vom Hersteller vorgeschriebene Siche-rung verwendet werden. Die Ladegeräte werden mit zugelassenen Netzsteckern geliefert.

Das **Wolflite Ladegerät C-251LV** ist für Netzspan-nungen von 12 – 32V (-) ausgelegt. Eine volle Aufladung über eine 12-V-Versorgung dauert 20 bis 24 Stunden, über eine 24-V-Versorgung 10 bis 12 Stunden. Die zweiadrige Schnur ist rot (positiv), und rot mit schwarzer Kennung (negativ).

Standby kontinuierliche langfristige Ladung
Bei 'Standby' kontinuierlicher Erhaltungsladung, eine "detaillierte" Inspektion der die Handlampe sollte alle 12 Monate gemäSS IEC 60079-17 durchgeführt werden. Bei Anzeichen von Klemgeöffnet menkorrosion und resultierenden Säuretropfen, die nach 3-5 Jahren bei Standby-Ladung auftreten können, sollte besondere Aufmerksamkeit i i i e ge-schenkt werden. Wenn so che Anze chen auftre-ten, so lte d Batterie in Übereinstimmung mit diesen Anweisungen ausgetauscht werden. Die Batterielebensdauer kann bis zu 10 Jahre mit ein-geplanter Ladeverwaltung verlängert werden. Ein typisch eingeplantes Beispiel sind 2 Wochen lang auf Erhaltungsladung, gefolgt von 2-3 Monaten langer Ausschaltung.

WARNUNG:
DIE WOLFLITE LADEGERÄTE DÜR-FEN NUR ZUM AUFLADEN VON WOLF HAND-LAMPEN VERWENDET WERDEN – FÜR ANDERE BATTERIEN ODER BATTERIEBETRIEBENE GERÄTE SIND SIE NICHT AUSGELEGT.

Die Wolf Safety Lamp Co. Ltd. führt kontinu-ierlich Produktverbesserungen durch. Kon-struktionsänderungen sind ohne vorherige Ankündigung möglich.

Entsorgung von Abfallstoffen
Die Entsorgung sollte gemäß den lokal geltenden Vorschriften erfolgen.

Reparaturen dürfen nur von qualifizierten und fachkundigen Personen ausgeführt werden.

EN IEC 60079-17

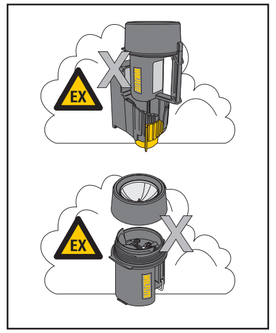

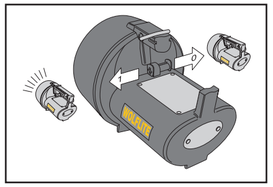

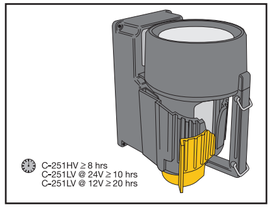

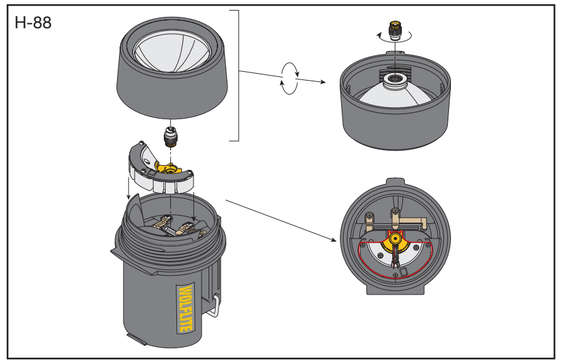

Approval details and Spares Parts List

IECEx Certificate Scheme

IECEx Scheme Certificate Number: **IECEx BAS16.0076**

Code: Ex ib IIC T4 Gb IP66
Ex ib IIIB T170°C Db
−10°C ≤ Ta ≤ 40°C

IEC Standards Applied: IEC 60079-0:2017, IEC 60079-11:2011
Ingress Protection Level: IP66 to IEC 60529:2001

Lloyds Type Approval

Order Code	Description
A-87	Washer (each)
H-02	'O' ring seal
H-03	Magnet switch complete
H-09	Reed switch
H-11	Sleeve for shorting link
H-12K	Shorting link contact kit
H-13	Battery contact
H-14	Screw for contacts (each)
H-15A	Body – complete with shown items
H-016E	Charging stud (each)
H-17A	Lens ring with lock stop
H-18Y	Washer for disc
H-19	Glass disc toughened
H-21A	Reflector
H-22	Reflector retaining ring
H-24	Reflector distance piece
H-25	LED socket

Order Code	Description
H-32	Lens ring assembly
H-34	Key for reflector retaining ring
H-35SB	Detachable webbing lanyard with clips & fittings
H-48	Shorting link
H-54	Reflector assembly
H-58	Handlamp wall holder
H-62	Dome nut for contact (each)
H-63	Sponge stud seal (each)
H-66	I.S. battery pack
H-88	2 Part LED Module for H-251LED
C-251LV	Wolflite Handlamp Charger (12-24V)
C-251HV	Wolflite Handlamp Charger (230/115V, UK Plug)
C-251HVE	Wolflite Handlamp Charger (230/115V, Euro Plug)

When ordering spares for Wolflite Handlamps, please specify batch code on label, to enable correct parts to be supplied.

UK Declaration of Conformity

The H-251ALED meets all meets all the relevant provisions of the 2014/34/EU Explosive Atmospheres (ATEX Equipment) Directive by virtue of the issued EU type examination certificate, demonstrating compliance with all relevant harmonised standards and essential health and safety requirements.

Approval code:

Ex **II 2GD Ex ib IIC T4 Gb**
Ex ib IIIB T170°C Db IP66
−10°C ≤ Ta ≤ 40°C

EU Type examination certificate: BAS00ATEX2176

Harmonised Standards Applied: EN IEC 60079-0:2018, EN 60079-11:2012

The H-251ALED is also compliant with the 2011/65/EU RoHS Directive, applying harmonised standard EN IEC 63000:2018.

The H-251ALED handlamp therefore meet the UK requirements for the UKCA "Fast Track" process permitting UKCA marking.

This declaration is issued under the sole responsibility of Wolf Safety Lamp Company.

Alex Jackson – Managing Director
Wolf Safety Lamp Company
Sheffield, S8 0YA. UK
Dated: 01-12-2025

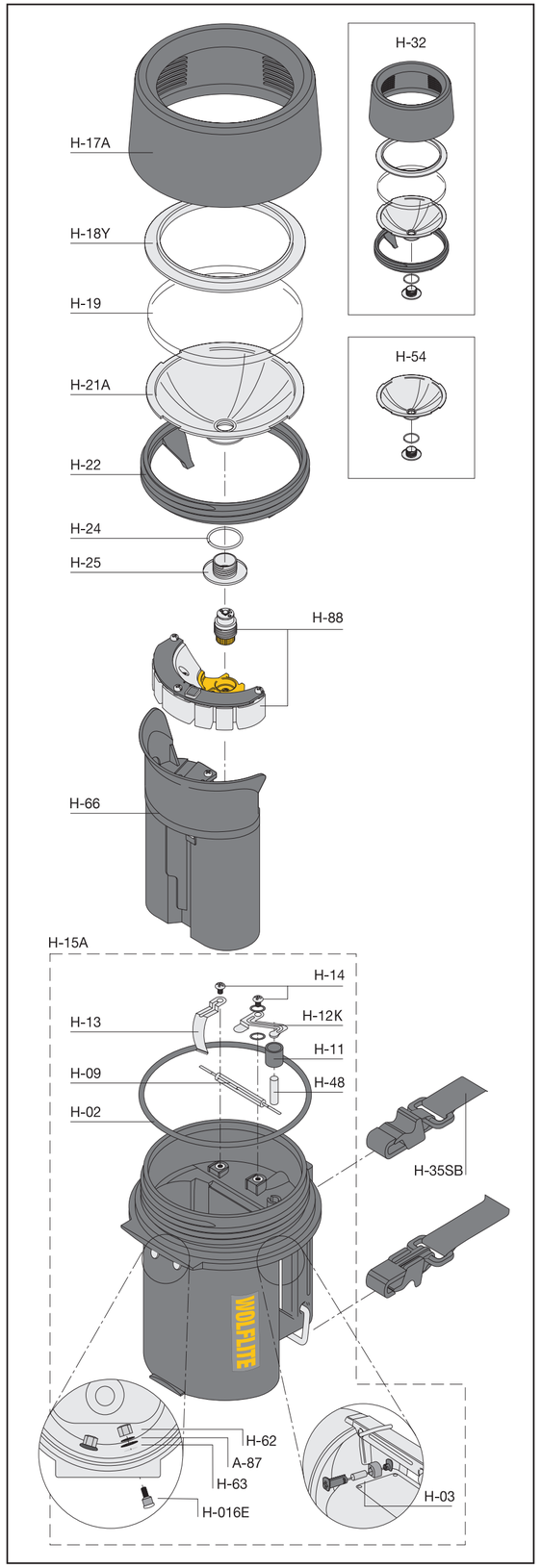

WOLFLITE H-251ALED

RECHARGEABLE SAFETY HANDLAMP

ATEX and IECEx certified for explosive atmospheres

Operation and Maintenance Instructions

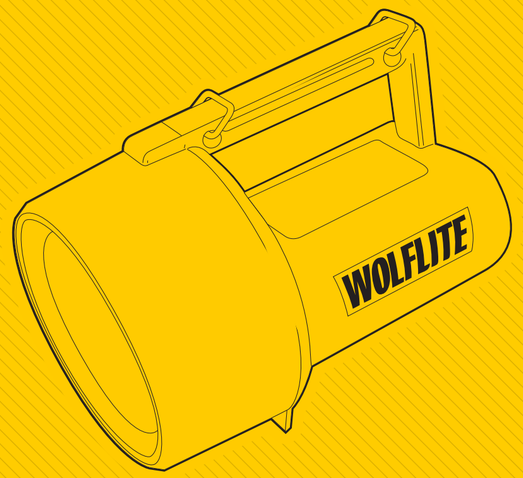

GB D F I E P PL RUS J AR

WOLFLITE H-251ALED

RECHARGEABLE SAFETY HANDLAMP

ATEX and IECEx certified for explosive atmospheres

Operation and Maintenance Instructions

- ATEX and IECEx Approved for explosive gas and dust atmospheres
- Ultra bright high power LED light
- IP66 dust and water proof enclosure
- Single handed switching
- Supplied with shoulder straps for hands free carrying
- Sealed Lead-Acid Rechargeable Battery with integrated battery management and protection
- Up to 18 hours duration
- Very low maintenance

Authorised Representative (EU)2019R1020:
Authorised Representative Service, 77 Camden Street Lower, Dublin, D02 XE80. Ireland

Wolf Safety Lamp Company

Saxon Road Works.
Sheffield S8 0YA, England
Tel: +44 114 255 1051
E-mail: info@wolfsafety.com
Website: www.wolfsafety.com

H-135 issue 14
DF687
MMD 01.26

Torcia di sicurezza ricaricabile Wolflite H-251ALED
Istruzioni per l'uso e la manutenzione

I

Dichiarazione di conformità UE

Questo prodotto è conforme a tutti i requisiti indicati nella Direttiva 2014/34/CE Atmosfere Esplosive (Dispositivi ATEX) secondo il certificato d'esame di tipo CE emesso a dimostrazione della conformità del prodotto con tutte le norme armonizzate del caso e i requisiti fondamentali relativi alla salute e alla sicurezza.

La torcia Wolflite H-251ALED è una torcia di sicurezza ricaricabile autonoma, dotata di un modulo LED in 2 parti H-88, alimentato da una batteria al piombo ermetico da 4V, 5Ah, con dispositivo di protezione intrinseco integrale. Il corpo della Wolflite H-251ALED è modellato in plastica anti-statica ad alta resistenza.

Codice di approvazione:

Ex II 2GD Ex ib IIC T4 Gb
Ex ib IIIB T170°C Db IP66
(temperatura ambiente da -10°C a +40°C)

Approvato quale dispositivo appartenente al Gruppo II, Categoria 2 per l'uso in zone 1 e 2 per gas, vapori e nebbie potenzialmente esplosivi, laddove lo permetta la temperatura massima T4 e polveri potenzialmente esplosivi in zone 21 e 22, laddove lo permetta la temperatura di superficie massima T170°C e gruppi di polveri IIIA e IIIB.

Ente a cui è stata effettuata la comunicazione: SGS FIMKO OY., P.O. Box 30 (Särkiniementie 3) 00211 HELSINKI, Finlandia;

Numero dell'ente cui è stata effettuata la comunicazione: **0598**

Certificato d'esame tipo CE: **BAS00ATEX2176**

Norme armonizzate applicate: EN IEC 60079-0:2018, EN60079-11:2012.

Livello di protezione d'ingresso: **IP66** a EN 60529:1992, non immergere in acqua.

La H-251ALED è in conformità con direttiva RoHS 2011/65/EU alla seguente norma armonizzata: EN IEC 63000:2018

La presente dichiarazione di conformità è rilasciata sotto la responsabilità esclusiva del Wolf Safety Lamp Company

Alex Jackson – Direttore Generale
Wolf Safety Lamp Company Ltd.
Sheffield, S8 0YA. UK
Data: 01-12-2025

Modalità d'uso della torcia Wolflite H-251ALED

Quando è danneggiata, la lampada portatile Wolflite deve essere ritirata dalla circolazione, ispezionata e riparata in conformità alle presenti istruzioni prima di essere rimessa in funzione.

La torcia Wolflite non deve essere aperta in zone pericolose.

Prima dell'uso, caricare le batterie per 12 ore.

La batteria. La batteria H-66 impiega un sistema a doppia cella di piombo con una durata fino a 500 cicli di carica/scarica. Questa è incapsulata con un circuito elettronico che garantisce protezione contro i cortocircuiti, l'intercorrente a basso voltaggio e il guasto dell'illuminazione del caricatore di rete. Si noti quanto segue:

Caricare prima del primo utilizzo; ricaricare immediatamente quando è scarica; ricaricare ogni sei mesi quando viene riposta.

Nota bene: Norme merci pericolose, Norme per i materiali pericolosi, Norme articoli limitati: Il dipartimento dei trasporti USA, la IATA e la CAA dichiarano che queste batterie sono " non regolate".

Ricaricare unicamente servendosi di caricabattterie Wolf. Non tagliare, schiacciare, forare o bruciare. Eliminare unicamente tramite un'agenzia per il riciclaggio autorizzata.

Sicurezza fotobiologica relativa a EN 62471:2008

H-251ALED Lampada portatile ricaricabile: gruppo di rischio 2

ATTENZIONE: possibile radiazione ottica emessa da questo prodotto. Non fissare una lampada in funzione. Dannoso per gli occhi.

Ricarica

I caricatori Wolflite non devono essere utilizzati in zone Ex.

Modalità di ricarica della torcia Wolflite H-251ALED
La batteria viene ricaricata **dal corpo della lampada**. LH-251ALED può essere accesa durante la ricarica; la lampada non illumina, ma è impostata per la modalità standby da mancanza di corrente e si accenderà automaticamente nel caso in cui mancasse la corrente al caricabatteria. Gli indicatori mostrano lo stato di carica della batteria. La sola luce rossa indica che la lampada non ha fatto contatto: deve dunque essere spinta saldamente fino ad essere inserita adeguatamente. Il verde indica la ricarica. Verde e rosso indica che la ricarica è completa. (Tra la ricarica di rete e quella completa si può osservare lo spegnimento-egiazione). Una carica completa durerà fino a 18 ore.

Una batteria completamente scarica deve essere caricata immediatamente per evitare danni; i contatti del caricabatterie sono di uscita a bassa tensione e protetti contro i cortocircuiti.

Caricatori per H-251ALED
Due tipi di caricatori sono disponibili.

Entrambi i caricabatterie sono pienamente automatici, passando ad una 'standby' ricarica continua sicura a bassa corrente dopo che la carica principale è stata portata a termine.

Temperatura ambiente operativa del caricabatterie: da +10°C a +25°C.

IP20 – Solo per uso interno.

Il caricabatterie Wolflite C-251HV è indicato per tensioni di ingresso di rete CA di 200-240 volt a 50-60 Hz (Tensione di piattaforma offshore di 254 volt a 60 Hz), commutabile dall'utente a 100-120 volt a 50-60 Hz. La mancata selezione del giusto voltaggio può provocare danni. Il caricabatterie raggiunge il 90% della ricarica in 6/7 ore. Inserire unicamente il voltaggio indicato dal produttore. I caricabatterie sono dotati di spine approvate; fare riferimento alla letteratura di vendita per maggiori dettagli.

Il caricabatterie Wolflite C-251LV è adatto all'uso con fornitura CC di 12-32 volt. Una ricarica completa effettuata con alimentazione a 12 volt richiede 20/24 ore; con alimentazione a 24 volt la piena ricarica è raggiunta in 10/12 ore. Il flessibile di base è rosso: Positivo; rosso con tracciare nero: Negativo.

Modalità standby di carica continua a lungo termine
In modalità di carica continua standby, un'ispezione "dettagliata" dovrebbe essere effettuata ogni 12 mesi, in conformità con il IEC 60079-17. Particolare attenzione dovrebbe essere data a evidenza di corrosione terminale e presenza di prodotti di nesciolari che potrebbe cominciare a verificarsi dopo 3-5 anni in carica standby. Se si verifica tale evidenza, la batteria dovrebbe essere sostituita in conformità con queste istruzioni. La durata della batteria può essere estesa fino a 10 anni con la gestione di ricarica programmata. Un esempio tipico di ricarica programmata è di 2 settimane, seguita da 2-3 mesi di pausa.

AVVERTENZA:

I CARICABATTERIE WOLFLITE SONO CONCEPITI UNICAMENTE PER LA RICARICA DELLE TORCE WOLF – NON UTILIZZARE ALTRE BATTERIE O DISPOSITIVI A BATTERIA.

La Wolf Safety Lamp Co. Ltd osserva una politica volta al miglioramento continuo dei propri prodotti. È possibile che vengano apportate modifiche a dettagli del design senza preavviso.

Smaltimento dei materiali di scarto
Lo smaltimento deve essere effettuato secondo le normative locali applicabili.

Le riparazioni possono essere effettuate solo da persone competenti.

Akumulatorowa latarka bezpieczeństwa H-251ALED
Instrukcja obsługi i konserwacji

PL

Deklaracja zgodności UE

Niniejszy produkt spełnia wszystkie odpowiednie przepisy dyrektywy 2014/34/UE dotyczącej atmosfery potencjalnie wybuchowej (urządzeń przeznaczonych do użytku w atmosferze potencjalnie wybuchowej), co potwierdzają wydane świadectwa badania typu UE, świadczące o zgodności ze wszystkimi odpowiednimi ujednoliconymi normami i podstawowymi wymogami z zakresu BHP.

Latarka Wolflite H-251ALED jest samodzielną latarką przenośną, przeznaczoną do wielokrotnego ładowania, wyposażoną w 2-częściowy moduł LED H-88, zasilaną pakietem akumulatorów ołowiowo-kwasowych 4V, 5Ah z integralnym, wewnętrznym zabezpieczeniem. Wolflite H-251ALED jest wykonana z antystatycznego tworzywa sztucznego odpornego na silne uderzenia.

Kod zatwierdzenia:

Ex II 2GD Ex ib IIC T4 Gb
Ex ib IIIB T170°C Db IP66
temp. otoczenia -10°C do +40°

Zatwierdzona do Grupy II, Kategorii 2 urządzeń stosowanych w strefach 1 i 2, w przestrzeniach potencjalnie zagrożonych wybuchem z powodu gazów, par i mgieł, w których obowiązuje dopuszczalna temperatura klasy T4, oraz w strefach 21 i 22, w przestrzeniach potencjalnie zagrożonych wybuchem z powodu pyłów, w których obowiązuje dopuszczalna maksymalna temperatura powierzchniowa T170°C i grupy pyłów IIIA i IIIB.

Jednostka notyfikowana: SGS FIMKO OY., P.O. Box 30 (Särkiniementie 3) 00211 HELSINKI, Finlandia. Numer jednostki notyfikowanej: **0598**

Świadectwo badania typu UE: **BAS00ATEX2176**

Zastosowane ujednolicone normy: EN IEC 60079-0:2018, EN60079-11:2012.

Poziom zabezpieczenia przed infiltracją: **IP66** do EN 60529:1992, nie zanurzać w wodzie.

H-251ALED jest zgodny z dyrektywą RoHS 2011/65/EU dot następującą normę zharmonizowaną: EN IEC 63000:2018

Niniejsze oświadczenie wydaje się na wyłączną odpowiedzialność spółki Wolf Safety Lamp Company.

Alex Jackson – Dyrektor Zarządzający
Wolf Safety Lamp Company Ltd.
Sheffield, S8 0YA. UK
Data: 01-12-2025

Korzystanie z latarki Wolflite H-251ALED

Uszkodzoną ręcznala Wolflite powinna zostać wycofana, sprawdzona i naprawiona zgodnie z niniejszą instrukcją, zanim zostanie ponownie oddana do użytku.

Nie wolno otwierać latarki Wolflite w niebezpiecznym terenie.

Latarkę należy ładować **przed pierwszym użyciem** przez co najmniej 12 godzin.

Akumulator. Pakiet akumulatorów H-66 wykorzystuje dwa ogniwa ołowiowo-kwasowe wytrzymujące do 500 cykli ładowania/rozładowania. Pakiet akumulatorów znajduje się w obudowie z elektronicznym obwodem zapewniającym ochronę przeciwzwarciową i ochronę przed nadmiernym rozładowaniem oraz wskaźnikiem uszkodzenia ładowarki sieciowej. Należy przestrzegać następujących zaleceń:

Przed pierwszym użyciem należy naładować akumulatory; ładować natychmiast przy rozładowaniu akumulatorów. Jeśli akumulatory są przechowywane, należy je doładowywać co sześć miesięcy.

Uwaga: Przepisy dotyczące wyrobów niebezpiecznych, przepisy dotyczące niebezpiecznych materiałów, przepisy dotyczące wyrobów z ograniczeniami w transporcie: Departament Transportu USA, IATA i CAA oświadczają, że akumulatory te „nie podlegają ograniczeniom".

Akumulatorów nie wolno ładować innymi ładowarkami niż firmy Wolf.
Nie wolno ciąć, zgniatać, przebijać ani spalać.
Utylizować wyłącznie w licencjonowanych firmach utylizacyjnych.

Bezpieczeństwo fotobiologiczne wg EN 62471:2008

Lampa ręczna akumulatorowa H-251ALED; Grupa zagrożenia 2:
UWAGA: Ten produkt emituje potencjalnie niebezpieczne promieniowanie optyczne. Nie patrzeć w pracującą lampę. Może być szkodliwe dla oczu.

Ładowanie

Z ładowarek Wolflite nie wolno korzystać w obszarach Ex*.

Ładowanie latarki Wolflite H-251ALED
Akumulator jest ładowany w korpusie latarki. Latarkę H-251ALED można włączyć podczas ładowania, ale nie spowoduje to jej zaświecenia się. Latarka zostanie ustawiona w tryb gotowości na wypadek awarii zasilania i automatycznie zaświeci się, gdy energia elektryczna zostanie odłączona. Wskaźniki pokazują poziom naładowania akumulatora. Czerwony wskaźnik oznacza brak styku w latarce. Należy ją mocno wcisnąć, aż zostanie w prawidłowe położenie. Zielony wskaźnik oznacza ładowanie. Zielony i czerwony wskaźnik oznaczają pełne naładowanie akumulatora. (W trakcie ładowania wskaźniki pulsują). Pełne naładowanie wystarczy na 18 godzin.

Jeśli dojdzie do całkowitego wyładowania akumulatora, należy go natychmiast naładować, aby uniknąć uszkodzenia, styki akumulatora są zabezpieczone obwodami niskonapięciowymi i chronione przed zwarciem.

Ładowarki do latarek H-251ALED
Istnieją dwa rodzaje ładowarek latarki.

Obydwie ładowarki są całkowicie automatyczne. Przechodzą w trybie ciągłe gotowości bezpiecznego podładowywania po zakończeniu ładowania zasadniczego.

Ładowarka przeznaczona na wykorzystania w temperaturze: +10°C do +25°C.

IP20 – Wyłącznie do użytku w pomieszczeniach.

Ładowarka C-251HV Wolflite jest przeznaczona do prądu AC o napięciu wejściowym 200–240V, przy 50–60 Hz (napięcie na platformach morskich 254V, przy 60 Hz), a użytkownik może je przełączać na 100–120V, przy 50–60 Hz. Nieprzełączenie na prawidłowe napięcie może spowodować uszkodzenie.

Ładowarka osiąga 90% poziomu naładowania w ciągu 6/7 godzin. Można zakładać wyłącznie bezpiecznik wskazany przez producenta. Ładowarki są wyposażone w homologowane gniazdka. Więcej informacji znajduje się w dokumentacji otrzymywanej w czasie sprzedaży.

Ładowarka C-251LV Wolflite jest przeznaczona do prądu DC, o napięciu od 12 do 32V. Pełne naładowanie z sieci o napięciu 12V trwa 20/24 godzin/y, z sieci o napięciu 24V – 10/12 godzin. Dwa przewody elastyczne są czerwone: dodatni i czerwony z czerwonym znacznikiem: ujemny.

Ciągłe ładowanie w trybie gotowości
Przy ciągłym gotowości bezpiecznym podładowywaniu szczegółowa inspekcja latarki powinna być wykonywana co 12 miesięcy zgodnie z IEC 60079-17. Szczególną uwagę należy zwrócić na ślady korozji i powstałe w rezultacie kropek kwasu, które mogą się pojawiać po 3-5 latach ładowania w trybie gotowości. Jeżeli zostaną zaobserwowane, należy wymienić baterię, postępując zgodnie z instrukcjami. Okres użyteczności akumulatora może być wydłużony do 10 lat przy stosowaniu harmonogramu ładowania. Typowy przykład harmonogramu to 2 tygodnie z bezpiecznym podładowywaniem, po którym następują 2-3 miesiące przerwy.

OSTRZEŻENIE:

ŁADOWARKI WOLFLITE SĄ PRZEZNACZONE WYŁĄCZNIE DO ŁADOWANIA LATAREK PRZENOŚNYCH – NIE WOLNO STOSOWAĆ INNYCH AKUMULATORÓW ANI URZĄDZEŃ ZASILANYCH BATERIAMI.

W komunie Wolf Safety Lamp Co. Ltd realizuje zasadę stałego ulepszania produktów. Zmiany w konstrukcji mogą być dokonywane bez wcześniejszego powiadamiania.

Utylizacja odpadów
Utylizacja powinna być przeprowadzana zgodnie z lokalnymi obowiązującymi przepisami.

naprawy mogą być wykonywane wyłącznie przez osoby uprawnione

Lámpara de seguridad recargable H-251ALED
Instrucciones de funcionamiento y mantenimiento

E

Declaración de conformidad EU

Este producto cumple todas las provisiones relevantes de la Directiva 2014/34/EU sobre Atmósferas Explosivas (Equipamiento ATEX) en virtud del certificado de examen de tipo EU, que demuestra su conformidad con todas las normativas estándar relevantes y todos los requisitos de salud y seguridad.

La Wolflite H-251ALED es una lámpara recargable compacta, equipada con un un módulo LED de 2 partes H-88 alimentada por una batería de 4V, 5Ah sellada de ácido plomo con un protector de seguridad intrínseco integral. El cuerpo de la Wolflite H-251ALED está moldeado en plástico antiestático de alta resistencia contra los impactos.

Código de aprobación:

Ex II 2GD Ex ib IIC T4 Gb
Ex ib IIIB T170°C Db IP66
-10°C ≤ Ta ≤ 40°C

Aprobada como apparato del Grupo II, Categoría 2 para uso en zonas 1 y 2, atmósferas potencialmente explosivas por la presencia de gas, vapores y niebla donde las temperaturas de clase T4 lo permitan, y en zonas 21 y 22 potencialmente explosivas por la presencia de polvo donde el máximo de temperatura de superficie T170°C y los grupos de polvo IIIA y IIIB lo permitan.

Entidad notificada: SGS FIMKO OY., P.O. Box 30 (Särkiniementie 3) 00211 HELSINKI, Finlandia. Número de entidad notificada: **0598**

Certificado EU de examen de tipo: **BAS00ATEX2176**

Normativa armonizada aplicada: EN IEC 60079-0:2018, EN60079-11:2012.

Grado de protección IP: **IP66** para EN 60529:1992, no sumergir en agua.

La H-251ALED están que cumple con las Directiva 2011/65/EU RoHS respecto a las normas armonizadas siguiente: EN IEC 63000:2018

Esta declaración de conformidad se emite bajo la exclusiva responsabilidad del Wolf Safety Lamp Company.

Alex Jackson – Director general para
Wolf Safety Lamp Company Ltd.
Sheffield, S8 0YA. UK
Fecha:01-12-2025

Uso de la Wolflite H-251ALED

Las linternas Wolflite deterioradas se deben retirar, inspeccionar y reparar de acuerdo con estas instrucciones, antes de ponerlas de nuevo en servicio.

La lámpara Wolflite no debe abrirse en zonas peligrosas.

Antes de usar, cargue la batería durante 12 horas.

La batería. La batería H-66 utiliza un sistema de dos células de ácido plomo con una vida de hasta 500 ciclos de carga y descarga. La batería se encuentra encapsulada en un circuito electrónico que proporciona iluminación de protección contra cortocircuitos, cortes de tensión baja y fallos en el suministro de alimentación al cargador. Téngase en cuenta lo siguiente:

La batería debe cargarse antes de usarla por primera vez y recargarse inmediatamente al agotarse; debe recargarse cada seis meses mientras permanezca fuera de uso.

Nota: Normativa sobre cargas peligrosas, Normativa sobre materiales peligrosos, Normativa sobre artículos restringidos: el Departamento de Transporte estadounidense, la IATA y la CAA declaran estas baterías como "no reguladas".

No se recomienda el uso de otros cargadores que no sean de la marca Wolf.
No cortar, aplastar, perforar ni incinerar.
Desechar a través de un agente autorizado.

Seguridad fotobiológica según EN 62471:2008

Linterna recargable H-251ALED: Grupo de riesgo 2

PRECAUCIÓN: Este producto puede emitir radiación óptica peligrosa. No mire fijamente a la linterna en funcionamiento. Puede ser perjudicial para los ojos.

Carga

'Los cargadores Wolflite' no deben utilizarse en áreas Ex.

Cómo cargar la lámpara 'Wolflite' Handlamp H-251ALED
La batería se carga **directamente dentro de la lámpara**. El indicador H-251ALED puede encenderse ('ON') durante la carga. La lámpara no se encienda, pero entra en el modo standby de fallo del suministro eléctrico y se encenderá automáticamente si se produce un corte del suministro al cargador. Los indicadores muestran el nivel de carga de la batería. El color rojo indica únicamente que la lámpara no ha entrado en contacto. Es necesario empujar la lámpara con firmeza hasta que encaje en su posición. El verde indica que se está realizando la carga. Los colores rojo y verde indican un nivel de carga completo. (Es posible que los indicadores parpadeen en los modos de carga y nivel de carga completa). Una carga completa durará hasta 18 horas.

Las baterías totalmente descargadas deben recargarse de inmediato para evitar daños; los contactos del cargador tienen una tensión baja de salida y están protegidos contra cortocircuitos.

Cargadores de lámpara para H-251ALED
Existen dos tipos de cargadores.

Ambos cargadores son totalmente automáticos y activan la carga de continua segura mantenimiento una vez que se ha alcanzado la carga máxima.

Temperatura ambiente de funcionamiento del cargador: +10°C a +25°C.

IP20 – Uso interno únicamente.

El **cargador Wolflite C-251HV** está diseñado para su uso con tensiones de CA de entrada de entre 200 y 240 voltios a 50-60 Hz (Las tensiones de las plataformas offshore de 254 voltios a 60 Hz). El usuario puede cambiar la tensión a 100-120 voltios a 50-60 Hz. La selección de una tensión incorrecta puede causar daños en el aparato. Son necesarias entre 6 y 7 horas para alcanzar una carga del 90 %. Se recomienda el uso de los fusibles especificados por el fabricante. Los cargadores están equipados con enchufes aprobados. Consulte la información de los materiales de venta para obtener más detalles.

El **cargador Wolflite C-251LV** es apto para su uso con tensiones de CC de 12 a 32 voltios. Son necesarias entre 20 y 24 horas con una tensión de 12 voltios para lograr la recarga plena; con una tensión de 24 voltios son necesarias entre 10 y 12 para lograr la recarga plena. El cable bifilar es de color rojo para el positivo y rojo con el trazador negro para el negativo.

Carga a largo plazo continua de reserva.
Durante la carga lenta y continua, se debe llevar a cabo una inspección "detallada" de la lámpara cada 12 meses, conforme a la norma IEC 60079-17.

Se debe prestar especial atención a la evidencia de corrosión terminal y gotas de ácido resultantes que podrían comenzar a ocurrir después de 3 a 5 años de carga de reserva. Si ocurre dicha evidencia, la batería debe reemplazarse conforme a estas instrucciones. La vida útil de la batería puede prolongarse hasta por 10 años con una gestiónde carga programada. Un ejemplo de programación típico es 2 semanas de carga lenta y continua, seguido de 2 a 3 meses apagada.

ADVERTENCIA:

LOS CARGADORES WOLFLITE ÉSTÁN DISEÑADOS PARA CARGAR ÚNICAMENTE LAS LÁMPARAS WOLF. NO USAR NINGÚN OTRO TIPO DE BATERÍA O APARATO OPERADO MEDIANTE BATERÍA.

Wolf Safety Lamp Co. Ltd mantiene una política de mejora continua. La empresa se reserva el derecho a realizar cambios en el diseño sin notificación previa.

Eliminación de material de desecho
La eliminación debe llevarse a cabo de la normativa local aplicable.

Las reparaciones solo pueden realizarse por personal capacitado.

Baladeuse de sécurité rechargeable Wolflite H-251ALED
Instructions de fonctionnement et d'entretien

F

Déclaration de conformité EU

Ce produit répond à toutes les clauses pertinentes de la Directive 2014/34/EU relatives aux atmosphères explosives (équipements ATEX) en vertu du certificat d'examen de type EU attribué qui apporte la preuve de la conformité à toutes les normes harmonisées pertinentes et conditions essentielles d'hygiène et de sécurité.

La baladeuse Wolflite H-251ALED est une baladeuse de sécurité rechargeable autonome équipée d'un Module LED en 2 parties H-88 et alimentée par un bloc batterie scellé plomb-acide de 4 V, 5 Ah avec protection de sécurité intrinsèque intégrale. La coque de la baladeuse Wolflite H-251ALED est moulée dans un plastique antistatique hautement résistant.

Code d'approbation:

Ex II 2GD Ex ib IIC T4 Gb
Ex ib IIIB T170°C Db IP66
-10°C ≤ Ta ≤ 40°C

Approuvé en tant qu'appareil du Groupe II, Catégorie 2 pour l'utilisation dans les zones 1 et 2 à gaz, vapeurs et brouillards potentiellement explosifs où la classe de température T4 le permet, et dans les zones 21 et 22 à poussières potentiellement explosives où la température maximale de surface de 170°C et la poussière des groupes IIIA et IIIB le permettent.

Organisme notifié : SGS FIMKO OY., P.O. Box 30 (Särkiniementie 3) 00211 HELSINKI, Finlande ; numéro d'identification de l'organisme notifié : **0598**

Certificat d'examen de type EU : **BAS00ATEX2176**

Normes harmonisées appliquées : EN IEC 60079-0:2018, EN60079-11:2012.

Niveau de protection contre les infiltrations : **IP66** à EN 60529:1992, ne pas immerger dans l'eau.

Le modèle H-251ALED, sont conforme à la directive RoHS 2011/65/EU à la normes harmonisée suivantes EN IEC 63000:2018

La présente déclaration de conformité est établie sous la seule responsabilité du Wolf Safety Lamp Company.

Alex Jackson – Directeur Directeur Général, pour
la société Wolf Safety Lamp Company Ltd
Sheffield, S8 0YA. UK
Date: 01-12-2025

Utilisation de la baladeuse Wolflite H-251ALED

Une lampe Wolflite endommagée doit être retirée de l'utilisation, examinée et réparée en suivant les instructions, avant d'être remise en service.

La baladeuse Wolflite ne doit pas être ouverte dans une zone à risques.

Avant toute utilisation, charger la batterie pendant 12 heures.

Batterie. Le pack batterie H-66 utilise un système plomb-acide à deux cellules ayant une durée de vie de 500 cycles de chargement/déchargement.

Il est muni d'un circuit électronique fournissant une protection contre les courts-circuits, une protection contre la décharge complète et un voyant de dysfonctionnement de chargeur secteur. Observer les points suivants :

Charger la batterie avant sa première utilisation ; la recharger immédiatement dès qu'elle est déchargée ; la recharger tous les six mois en cas de non-utilisation.

Remarque : Réglementations relatives aux marchandises dangereuses, aux matières dangereuses, et aux articles réglementés : le ministère américain des Transports, l'IATA et la CAA déclarent ces batteries « non réglementées ».

Recharger uniquement au moyen d'un chargeur Wolf. Ne pas couper, écraser, percer ni incinérer.
Mettre au rebut uniquement par l'intermédiaire d'un organisme d'évacuation des déchets agréé.

Sécurité photobiologique EN 62471:2008

Baladeuse rechargeable H-251ALED : Groupe de risque 2

ATTENTION: La radiation optique émise par ce produit peut-être dangereuse. Ne pas regarder la lampe fixement lors du fonctionnement.
Peut être dangereux pour les yeux.

En charge

Les chargeurs « Wolflite » ne doivent pas être utilisés dans les zones Ex.

Rechargement de la baladeuse « Wolflite » H-251ALED
La batterie est rechargée à l'intérieur de la coque de la lampe. La baladeuse H-251ALED peut être mise en « MARCHE » lorsqu'elle est en chargement ; la lampe ne s'allume pas mais elle est placée en mode veille de panne de chargement. Elle s'allume automatiquement si l'alimentation électrique du chargeur est coupée. Des voyants indiquent l'état de chargement de la batterie. Rouge uniquement indique que la lampe n'est pas en contact électriquement. La lampe doit être engagée fermement jusqu'à ce qu'elle soit verrouillée en position. Vert indique un chargement principal. Vert et rouge indiquent que le chargement est complet. (Un clignotement peut toujours peut être observé entre le chargement principal et le chargement complet). Une charge complète durera jusqu'à 18 heures.

Une batterie entièrement déchargée doit être rechargée immédiatement pour éviter tout endommagement ; les bornes du chargeur sont de type sortie basse tension et protégées contre les courts-circuits.

Chargeurs pour la baladeuse H-251ALED
Il existe deux types de chargeur de baladeuse.

Les deux chargeurs sont entièrement automatiques, basculant vers un mode veille chargement continu lent de maintien sans risque dès que le chargement principal est terminé.

Température ambiante de fonctionnement du chargeur : entre +10°C et +25°C

IP20 – Utilisation en intérieur uniquement.

Le chargeur Wolflite C-251HV est destiné à des tensions d'entrée CA secteur de 200 à 240 volts à 50-60 Hz (tensions de plate-forme offshore de 254 volts à 60 Hz), commutable par l'utilisateur sur 100 à 120 volts à 50-60 Hz. Une sélection incorrecte de la tension peut causer des dommages.

Le chargeur atteint un niveau de rechargement de 90 % en 6 à 7 heures. Utiliser uniquement les fusibles spécifiés par le fabricant. Les chargeurs sont équipés des prises approuvées. Se reporter à la documentation technique pour obtenir plus de renseignements.

Le chargeur Wolflite C-251LV est destiné à une utilisation à partir de blocs d'alimentation CC de 12 à 32 volts. Un rechargement complet à partir d'un bloc d'alimentation de 12 volts prend de 20 à 24 heures. A partir d'un bloc d'alimentation de 24 volts, un rechargement complet prend de 10 à 12 heures. Le câble à deux âmes, l'une rouge est « positive » et l'autre rouge avec ligne noire est « négative ».

Mode veille avec long chargement continu
Lors du chargement en mode veille maintien, une inspection « détaillée » de la lampe doit être effectuée tous les 12 mois, conformément à la norme CEI 60079-17. Une attention particulière devrait être accordée à tout signe d'oxydation des bornes et aux gouttelettes d'acide résultantes qui pourraient commencer à se former après 3 à 5 ans de chargement en veille. Si tel est le cas, la batterie doit être remplacée conformément à ces instructions. La durée de vie de la batterie peut être étendue jusqu'à 10 ans en suivant un programme de chargement périodique. Un exemple typique de programme serait de charger la lampe pendant 2 semaines, puis de la laisser au repos pendant 2 à 3 mois.

AVERTISSEMENT :

LES CHARGEURS WOLFLITE ONT ÉTÉ CONCUS POUR RECHARGER UNIQUEMENT DES BALADEUSES WOLF – AUCUNE AUTRE BATTERIE NI DISPOSITIF FONCTIONNANT SUR BATTERIE NE DOIT ÊTRE UTILISÉ.

L'entreprise Wolf Safety Lamp Co. Ltd a comme règle d'améliorer constamment ses produits. Des changements mineurs dans la conception du produit peuvent être faits sans avertissement préalable.

Élimination des déchets
L'élimination doit être effectuée selon les réglementations locales applicables

Les réparations ne doivent être effectuées que par des personnes compétentes.

Lanterna de Segurança Recarregável H-251ALED da Wolflite Instruções de Utilização e Manutenção

P

Declaração de Conformidade UE

Este produto está em conformidade com todas as disposições relevantes da Directiva 2014/34/UE Atmosferas Explosivas (Equipamento ATEX) por virtude do certificado UE de Tipo emitido, demonstrando conformidade com todas as normas harmonizadas relevantes e requisitos essenciais de saúde e segurança.

A lanterna Wolflite H-251ALED é uma lanterna de segurança autónoma e recarregável, com um um módulo LED de 2 partes H-88, alimentada por uma bateria selada de ácido-chumbo, de 4V e capacidade de 5Ah, com uma protecção integral de segurança intrínseca. O corpo da lanterna Wolflite H-251ALED é de plástico resistente ao impacto e anti-estático.

Código de aprovação:

Ex II 2GD Ex ib IIC T4 Gb
Ex ib IIIB T170°C Db IP66
[-10°C ≤ Ta ≤ 40°C]

Aprovada como aparelho do Grupo II, Categoria 2 para utilização em zonas 1 e 2, gases, vapores, neblinas potencialmente explosivos com temperatura de classe T4 admissível, e zonas 21 e 22 de poeiras potencialmente explosivas em que a temperatura máxima de T170° à superfície e grupos de poeiras IIIA e IIIB o permite.

Entidade Notificada: SGS FIMKO OY., P.O. Box 30 (Särkiniementie 3) 00211 HELSINKI, Finlândia. Número da entidade notificada: **0598**

Certificado UE de Tipo: **BAS00ATEX2176**

Normas harmonizadas aplicadas: EN IEC 60079-0:2018, EN 60079-11:2012.

Nível de protecção Ingress: **IP66** a EN60529:1992, não submergir em água.

A H-251ALED estão em conformidade com a diretiva 2011/65/EU RoHS para os siguientes normas harmonizadas : EN IEC 63000:2018

A presente declaração de conformidade é emitida sob a exclusiva responsabilidade do Wolf Safety Lamp Company.

Alex Jackson – Director Geral
Wolf Safety Lamp Company Ltd.
Sheffield, S8 0YA. UK
Data: 01-12-2025

Utilização da Lanterna Wolflite H-251ALED

Qualquer Lanterna 'Wolflite' danificada deverá ser retirada, inspeccionada e reparada de acordo com estas instruções, antes de voltar a ser utilizada.

A Lanterna Wolflite não deve ser aberta no local perigoso.

Antes de usar pela primeira vez, carregue a bateria durante 12 horas.

A bateria. A bateria H-66 usa um sistema de duas células de ácido-chumbo com duração até 500 ciclos de carga/descarga. A bateria contém um circuito electrónico de protecção contra curto-circuitos, desliga-se com baixa voltagem e ilumina-se indicando falha na alimentação. Tenha em atenção:

Carregue antes de usar a primeira vez; volte a carregar de imediato quando estiver completamente descarregada; se não estiver em funcionamento, recarregue de seis em seis meses.

Nota: Regulamentos de Mercadorias Perigosas, Regulamentos de Materiais Perigosos, Regulamentos de Artigos Restritos: O Departamento de Transportes dos EUA, o IATA, e CAA declaram que estas baterias "não estão regulamentadas".

Recarregue a bateria apenas com Carregadores Wolf. Não corte, esmague, perfure ou queime o carregador. Não deite no lixo – entregue o carregador fora de uso a uma agência licenciada para o efeito.

Segurança fotobiológica de acordo com a Directiva EN 62471:2008.

Lanterna de Mão Grupo de Risco 2

ATENÇÃO: O produto pode emitir radiação óptica prejudicial. Não olhe fixamente para a lâmpada ligada. Pode ser prejudicial aos olhos.

Carregamento

Os carregadores 'Wolflite' não devem ser usados em zonas Ex.

Para carregar a Lanterna Wolflite H-251 ALED
A bateria é carregada dentro da lanterna. Pode ligar [ON] a lanterna H-251ALED enquanto estiver a carregar. A lâmpada não acenderá, mas está preparada para o modo standby em caso de corte de energia e acender-se-á automaticamente se houver um corte de energia ao carregador. Há indicadores luminosos que indicam se a bateria está carregada ou não. A luz vermelha apenas indica que a lâmpada não fez contacto. A lâmpada deve ser empurrada com firmeza até se fixar na posição correcta. A luz verde dá indicação de que a bateria está a carregar. Se ambas [Verde e Vermelha] estiverem ligadas, significa que a bateria está completamente carregada. [Poderá verificar uma luz intermitente entre o momento que está a carregar até estar totalmente carregada]. Uma carga completa durará até 18 horas.

Uma bateria completamente descarregada deverá ser carregada de imediato para evitar danos; os contactos do carregador têm 'output' de baixa voltagem e protecção contra curto-circuito.

Carregadores para a Lanterna H-251ALED
Há dois tipos de Carregadores de Lanterna disponíveis.

Os dois carregadores são completamente automáticos: depois do carregamento estar completo, passarão a fazer um carregamento gradual seguro contínuo em standby.

Ambiente de funcionamento do carregador: +10°C a +25°C.

IP20 – Para utilização apenas no interior.

O Carregador Wolflite C-251HV funciona com uma corrente alternada (AC) de 200-240 volts a 50-60 Hz (Voltagens 'Offshore' de 254 volts a 60 Hz), podendo ser alterada pelo utilizador para 100-120 volts a 50-60 Hz. Se não seleccionar a voltagem correcta, poderá danificar o carregador. A lanterna fica 90% carregada em cerca de 6 a 7 horas. Utilize apenas o fusível recomendado pelo fabricante. Os carregadores estão equipados com fichas aprovadas. Obtenha mais informações nas descrições de produto.

O Carregador Wolflite C-251LV é adequado para utilização com uma corrente contínua [DC] de 12 a 32 volts. Um carregador com uma fonte de alimentação de 12 volts recarrega completamente a bateria em cerca de 10 a 12 horas. O cabo é composto por dois fios: vermelho = Positivo : vermelho com riscas pretas = Negativo.

Carregamento contínuo em standy
Se mantiver a lâmpada em carregamento contínuo em standby, deverá efectuar uma inspecção 'detalhada' à mesma de 12 em 12 meses, em conformidade com a norma IEC 60079-17. Tenha particular atenção a qualquer indício de corrosão nos terminais e à existência de goticulas de ácido que podem começar a aparecer após 3 a 5 anos de carregamento em standby. Se isso se verificar, deve substituir a bateria de acordo com estas instruções. A bateria pode durar até 10 anos se o carregamento for feito de forma planeada. Um exemplo típico de planeamento seria: 2 semanas em carregamento contínuo, seguido de 2-3 meses desligado.

AVISO:

OS CARREGADORES WOLFLITE FORAM CONCEBIDOS PARA CARREGAR APENAS LANTERNAS WOLF – NÃO DEVERÃO SER UTILIZADAS OUTRAS BATERIAS OU APARELHOS COM FUNCIONAMENTO A PILHAS.

A Wolf Safety Lamp Co. Ltd tem uma política de melhoria contínua do produto. Podem ser efectuadas alterações de concepção sem aviso prévio

Destinação de Resíduos Materiais
O descarte deve ser realizado para o local aplicável Regulamentos.

Qualquer reparação deve ser efectuada apenas por pessoas habilitadas para o efeito.

Защищенный аккумуляторный ручной фонарь Wolflite H-251ALED
Инструкция по эксплуатации и техническому обслуживанию

RU

Декларация соответствия нормам EU

Данное изделие отвечает всем применимым положениям Директивы 2014/34/EU по оборудованию для взрывоопасной атмосферы (ATEX) на основании выданного сертификата испытаний установленного ЕС образца, демонстрирующего соответствие всем применимым согласован